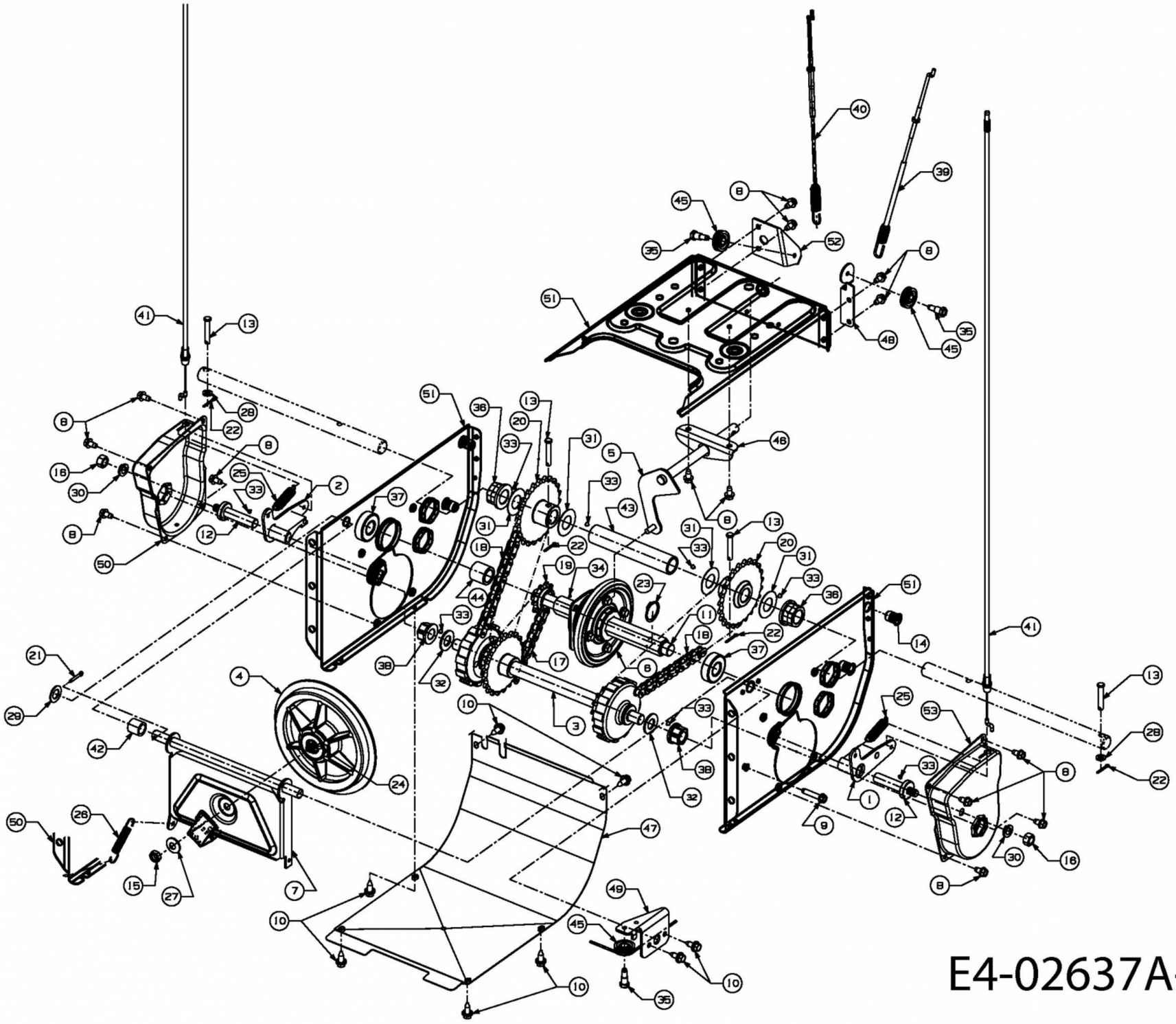
E4-02637A-01