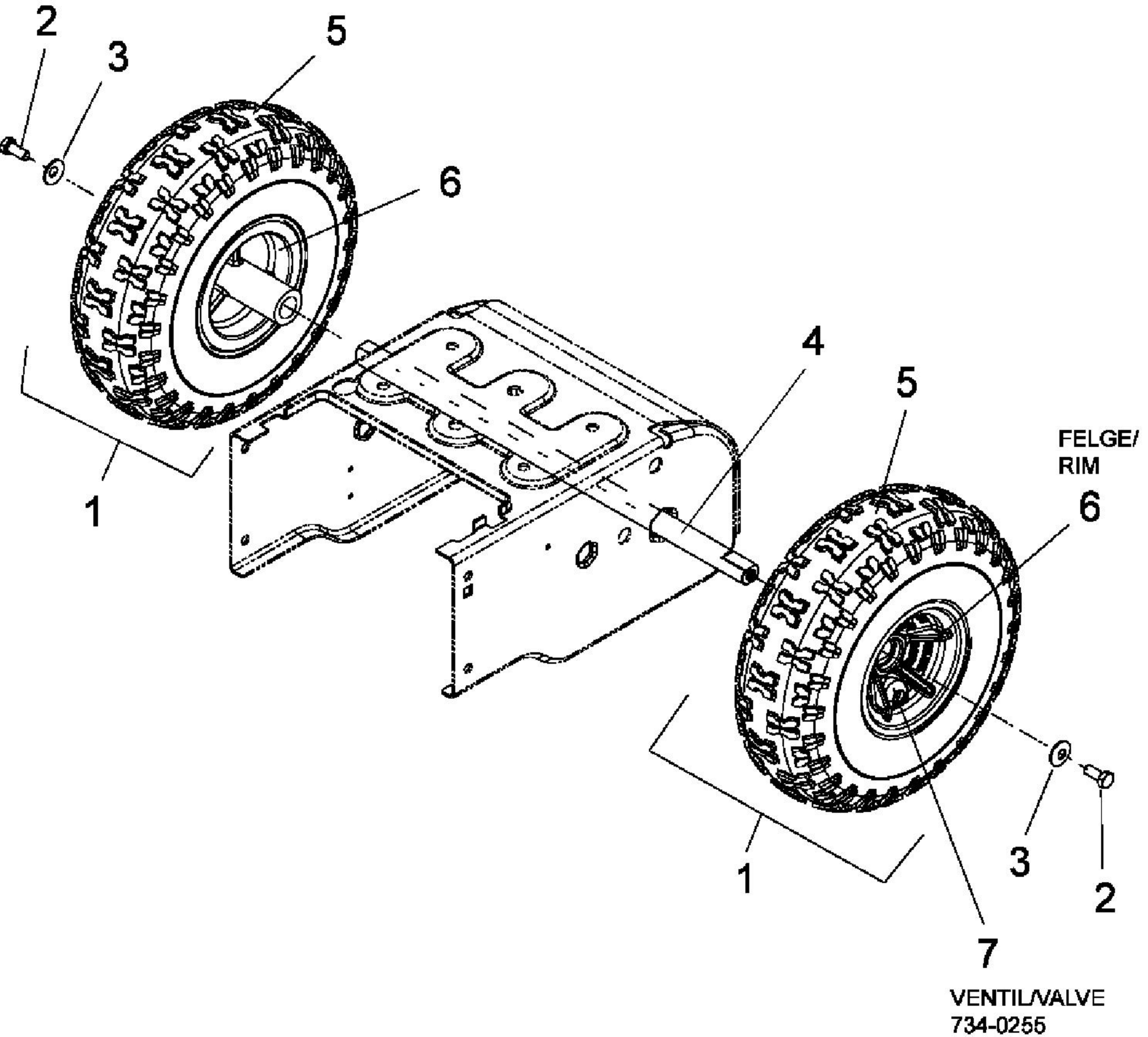

E4-01493A-01