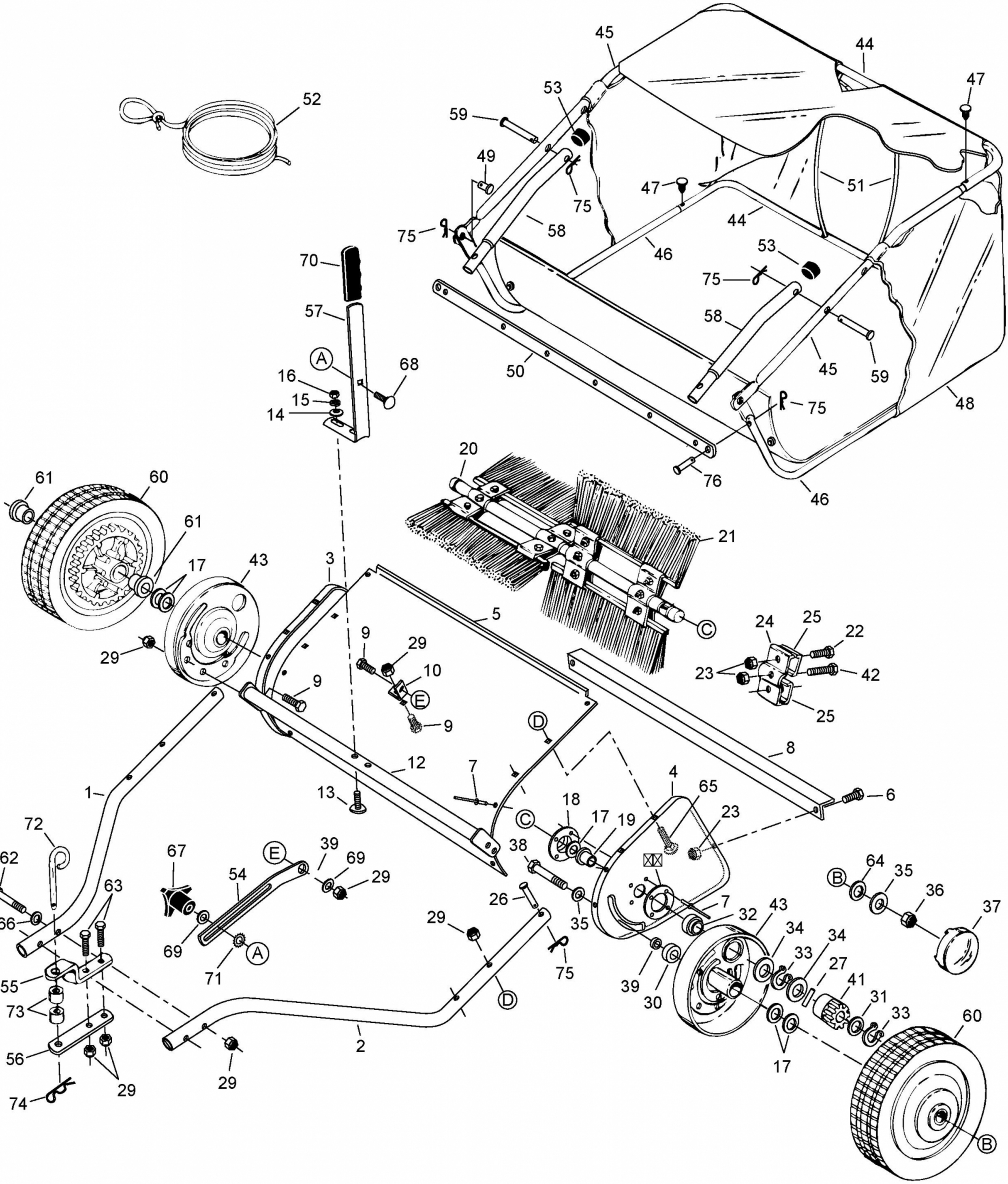
52
45
44
47
53
59
49
75
47
51
58
44
75
46
53
75
58
70
57
A
68
16
15
14
50
45
59
75
48
76
46
20
21
61
60
61
17
43
3
5
29
9
29
10
E
9
9
24
25
22
23
42
25
8
12
D
7
4
65
18
17
19
23
C
13
6
1
72
38
64
B
35
36
37
62
63
67
54
E
39
69
29
26
7
32
43
34
34
33
27
41
31
33
60
66
69
71
A
35
29
75
39
30
55
73
56
74
29
29
2
17
B

E4-01168A-01