YM 5350 S

31A-285-643

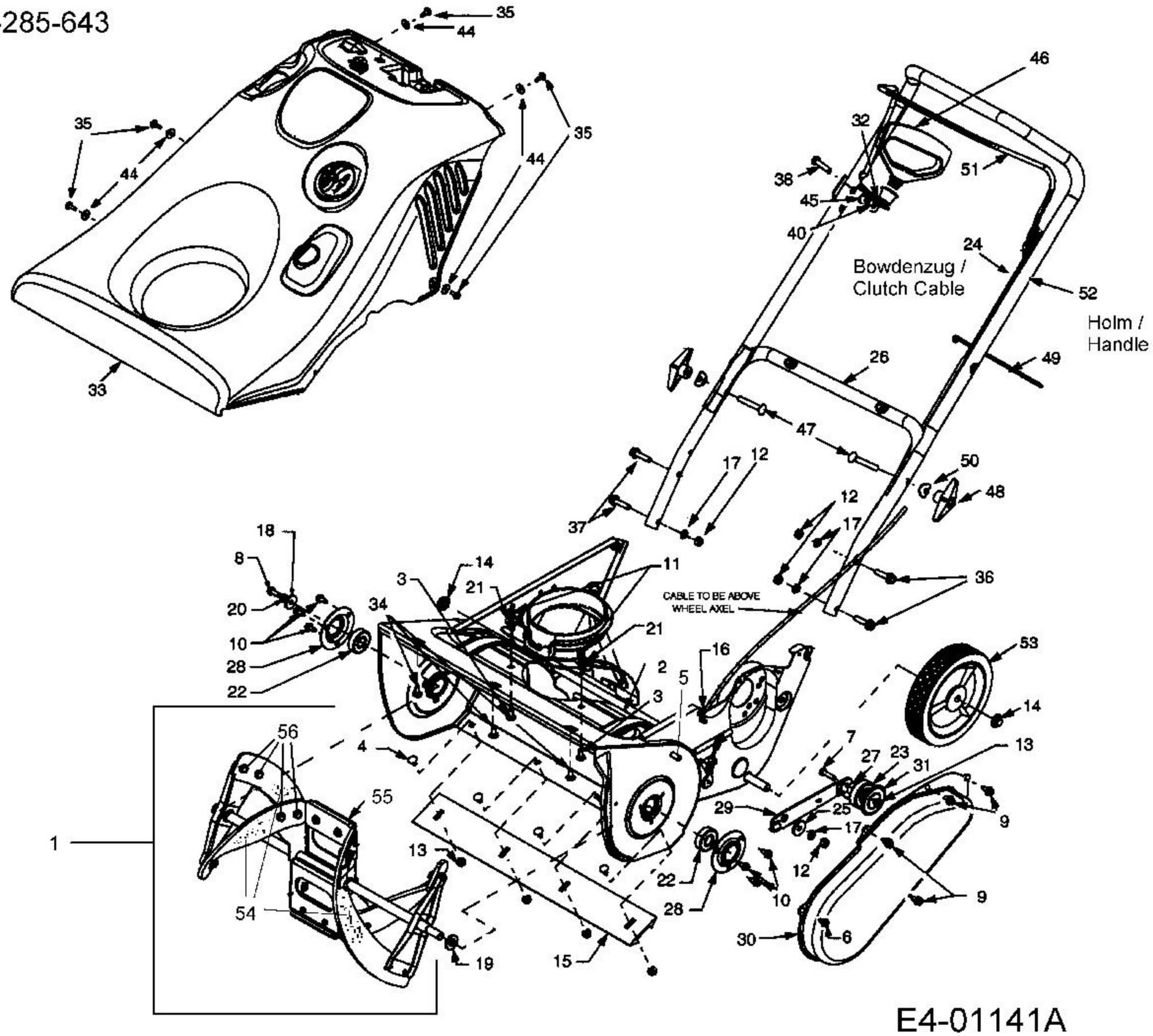

E4-01141A