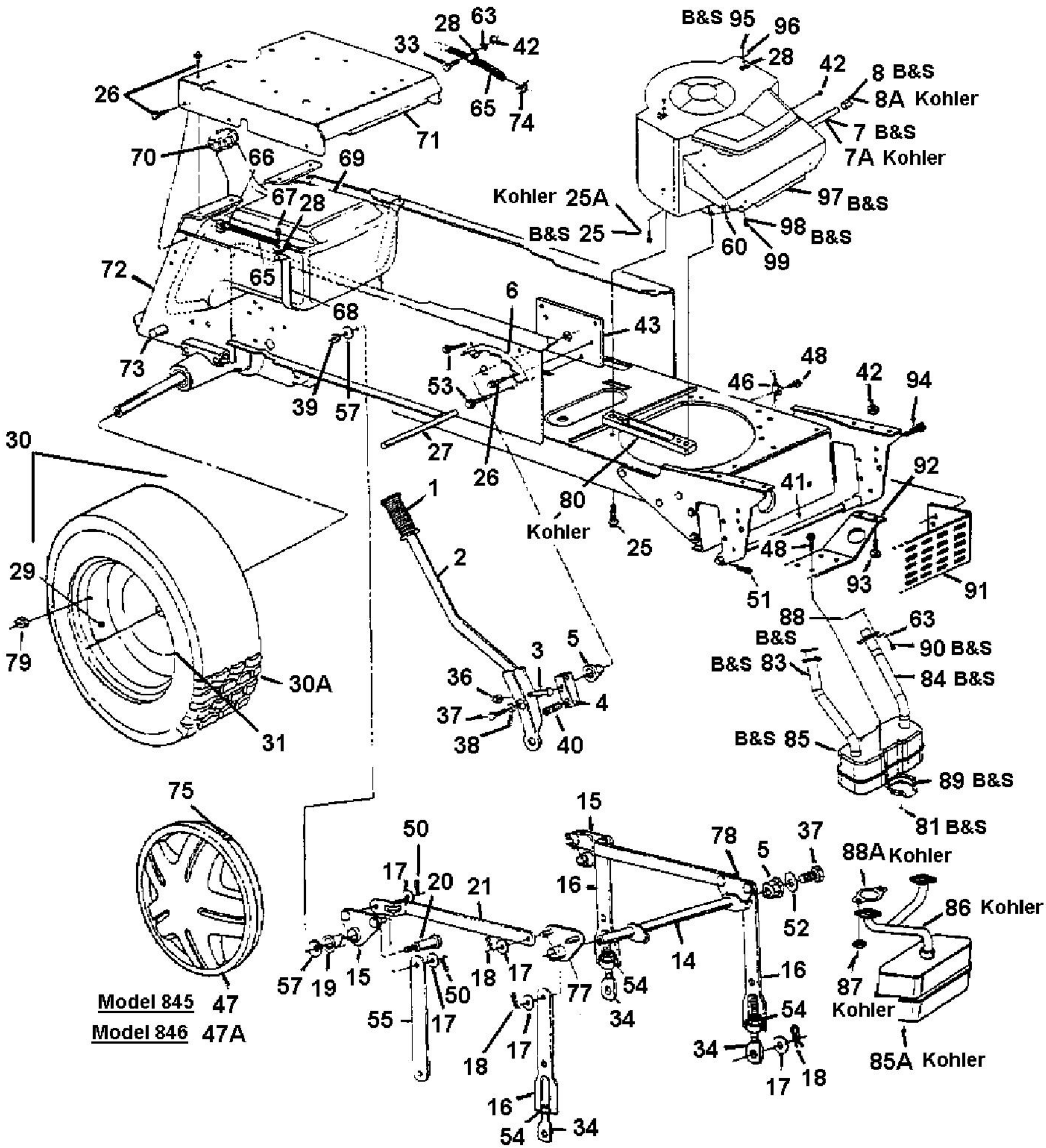

E4-00670A-01

fsg