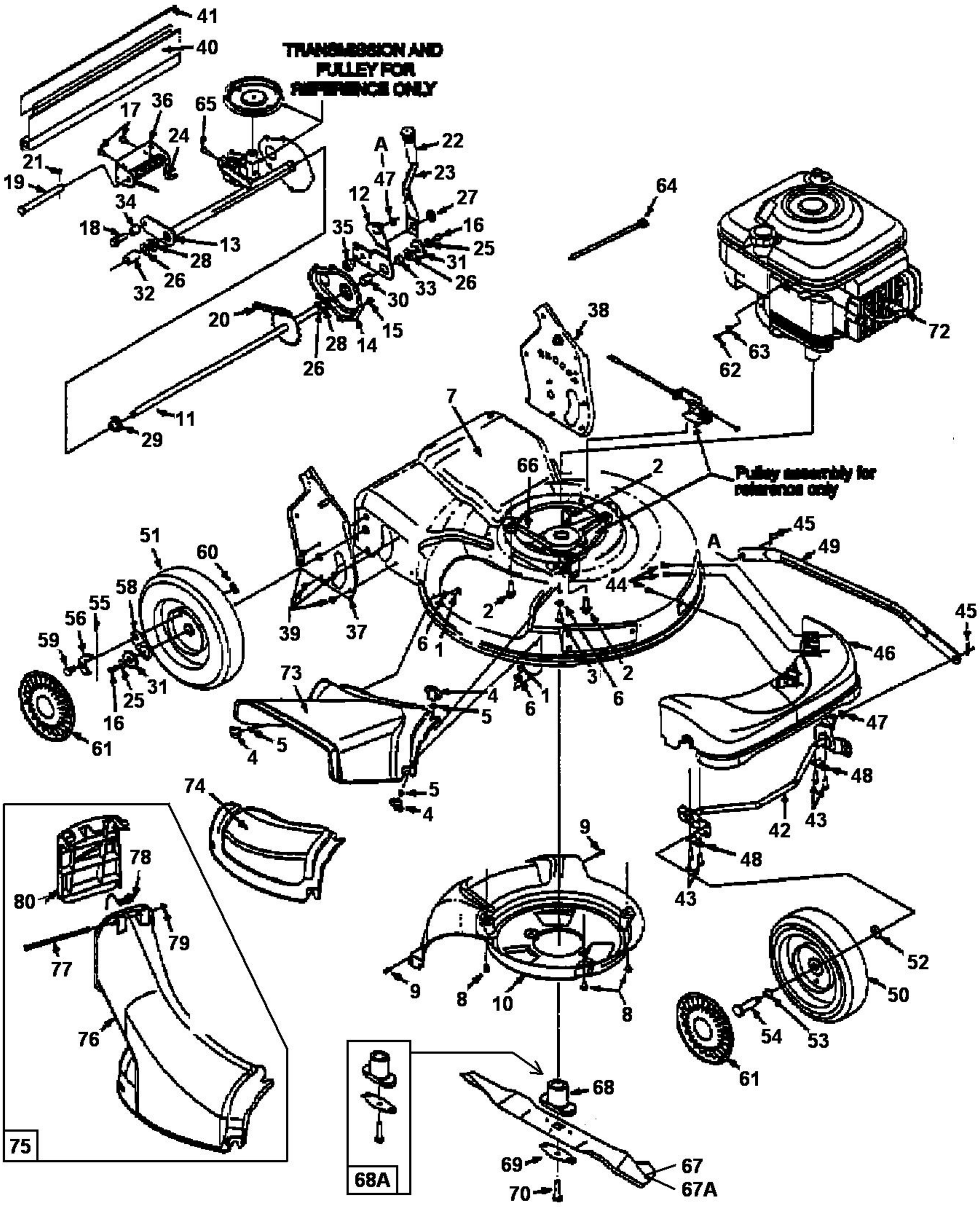

E4-00482A-01

fsg