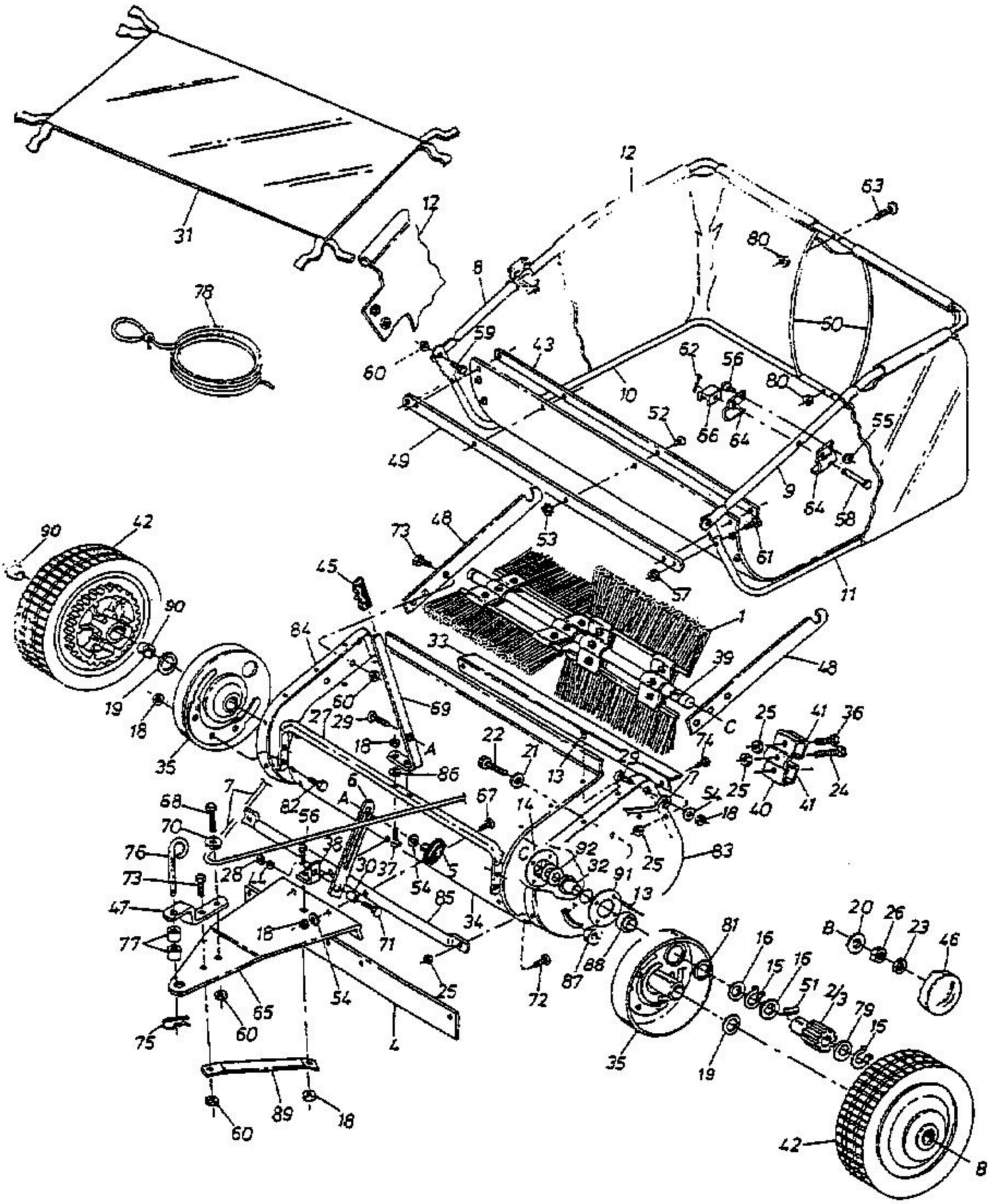
31
12
78
8
59
60
43
10
62
56
80
63
50
52
66
64
55
49
9
64
58
61
11
53
57
73
48
45
90
42
90
19
18
35
84
33
1
39
48
60
27
29
69
18
A
22
21
13
86
29
74
C
25
41
36
24
40
41
7
6
A
82
56
67
14
68
70
76
73
47
77
38
30
37
54
85
34
5
92
32
91
13
83
25
18
72
87
88
81
16
15
16
51
2/3
79
15
20
26
23
46
B
42
B
65
60
89
18
75
4
71
25

E 4-00371 A