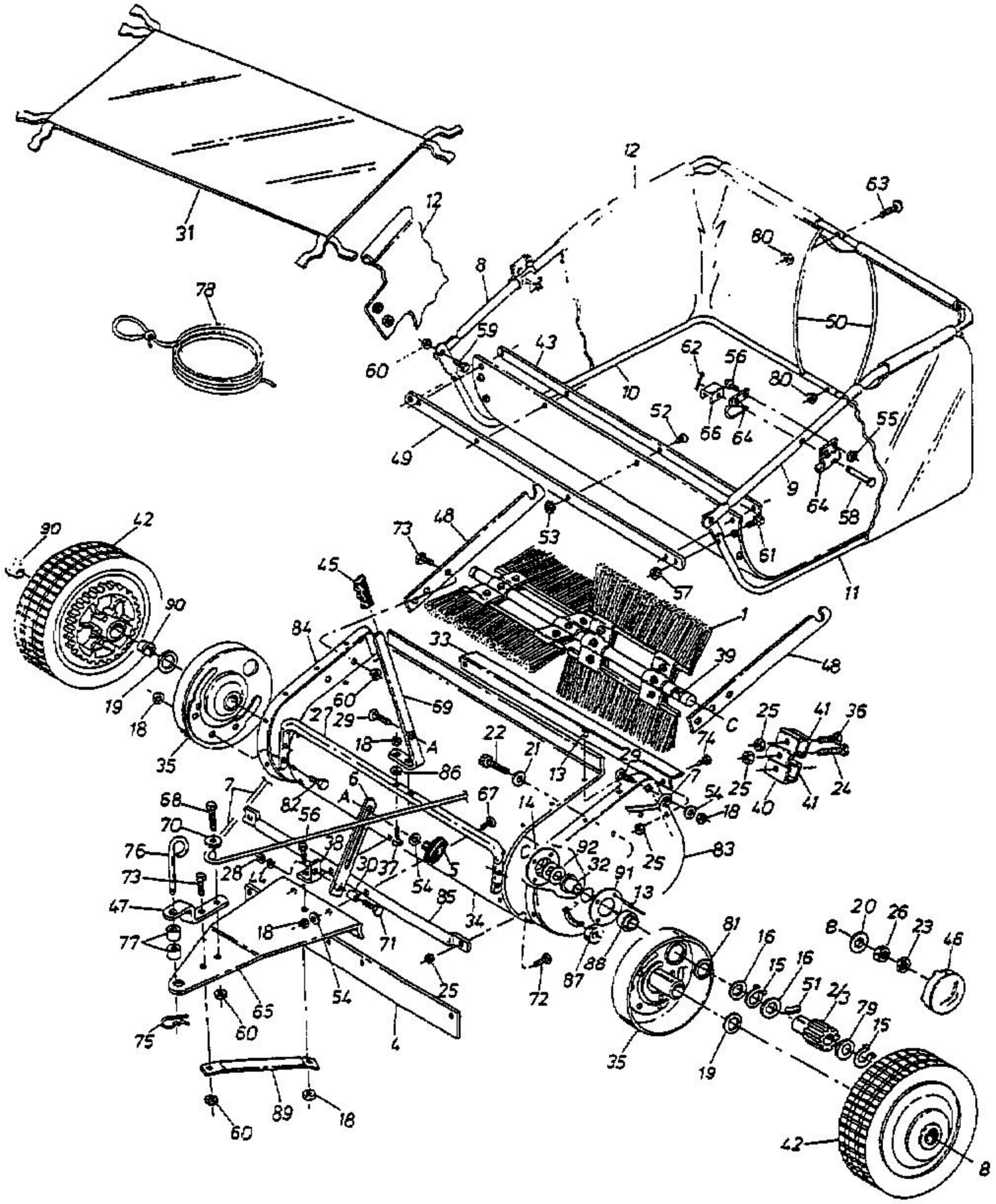

31
12
12
63
80
8
78
50
59
43
62
56
60
10
80
52
66
64
55
49
9
64
58
90
42
73
48
53
61
45
57
11
90
84
33
1
39
48
19
60
69
C
25
41
36
18
27
29
18
A
22
21
74
35
86
13
29
7
25
24
6
A
54
18
40
41
68
7
82
56
67
14
70
38
92
25
83
76
30
37
5
32
91
73
28
44
54
85
13
47
34
20
26
23
46
77
18
71
81
16
B
87
88
15
16
25
72
51
2/3
79
15
65
54
60
75
4
35
19
89
18
60
42
8