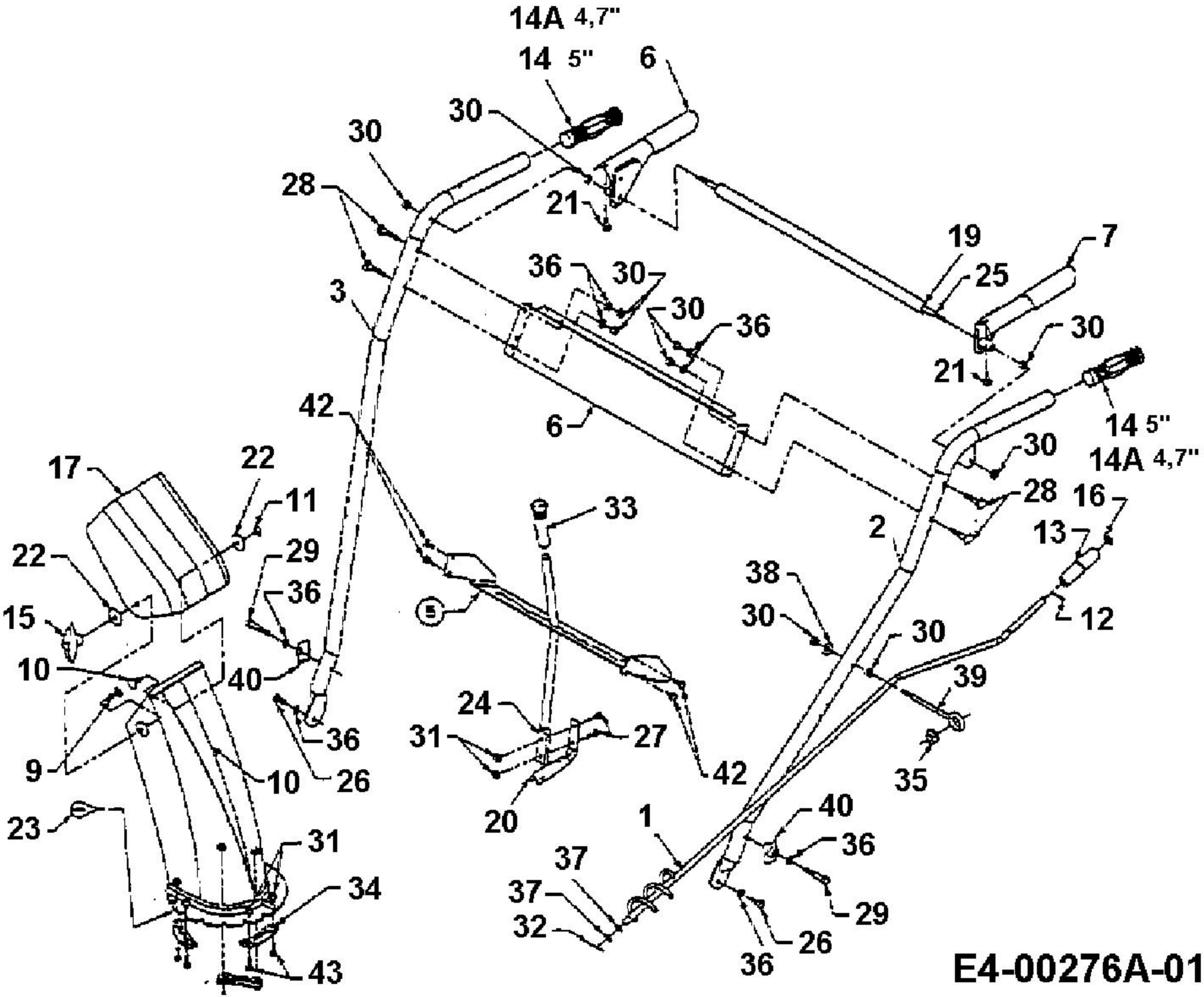
14A 4,7"
14 5"
6
30
30
28
21
19
7
25
36
30
3
30
36
30
21
42
6
14 5"
30
14A 4,7"
17
22
11
28
16
33
2
13
22
29
36
38
15
30
30
12
10
40
39
24
31
27
36
9
10
26
42
35
20
1
40
23
36
31
37
34
37
29
32
26
36
43
E4-00276A-01

fsg