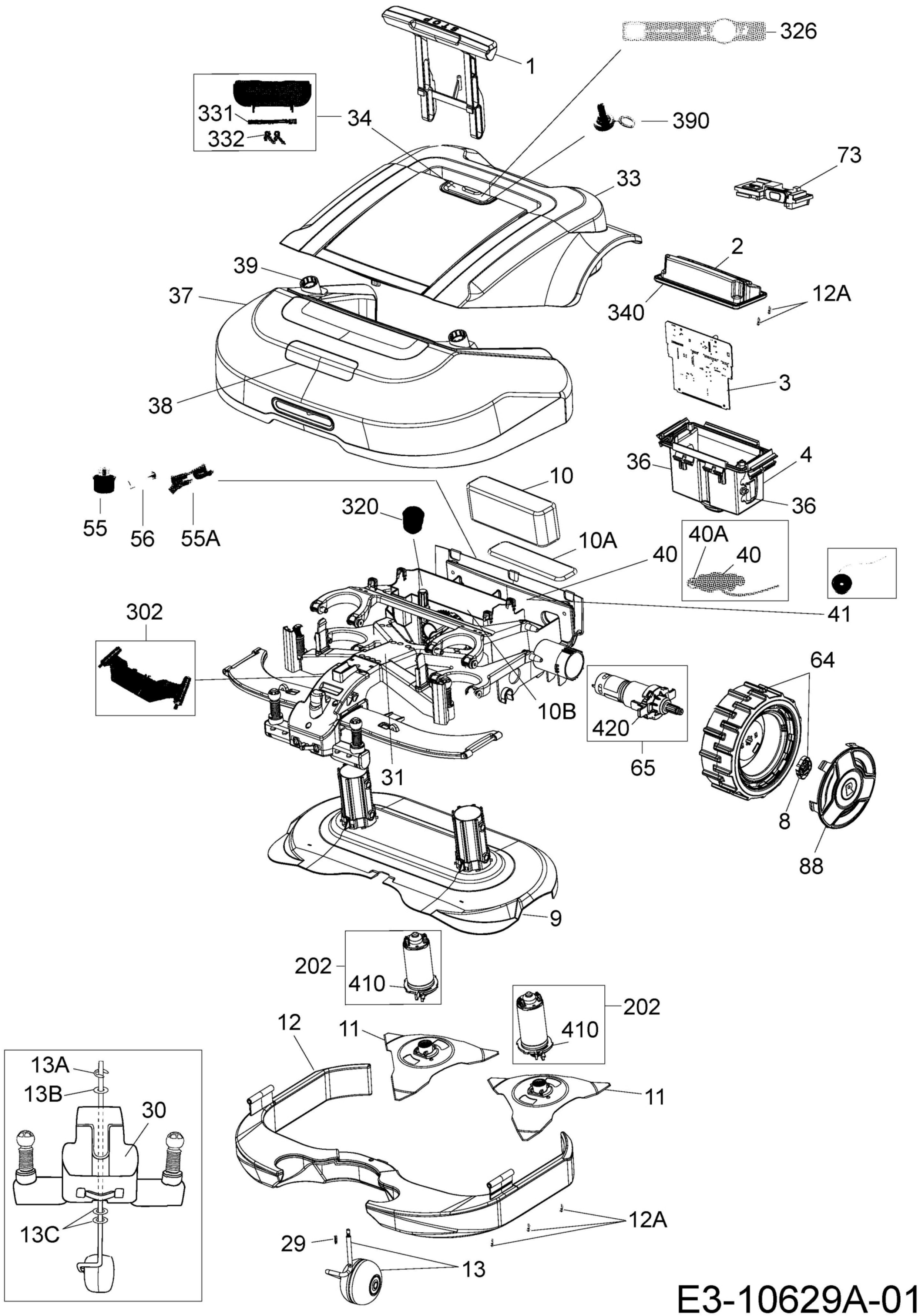
326
1
331
332
34
390
73
33
2
39
37
12A
340
3
38
36
4
10
36
55
56
55A
320
10A
40A
40
40
41
302
64
10B
420
65
31
8
88
9
202
410
202
410
12
11
11
13A
13B
30
13C
12A
29
13

E3-10629A-01