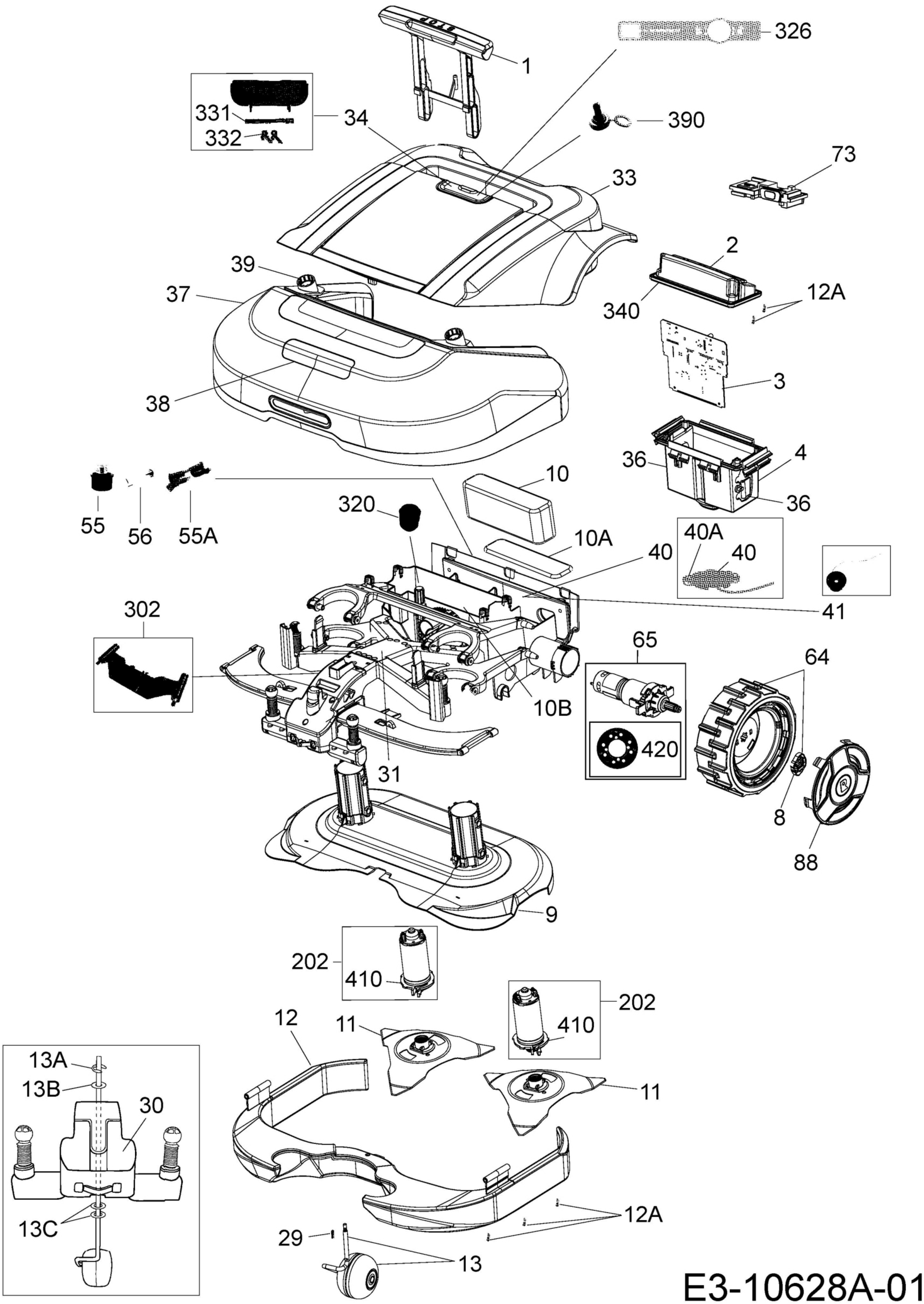
1
326
331
332
34
390
73
33
2
39
37
340
12A
3
38
36
4
36
10
320
55
56
55A
10A
40A
40
40
41
302
65
64
10B
420
31
8
88
9
202
410
202
410
12
11
11
13A
13B
30
13C
12A
29
13

E3-10628A-01