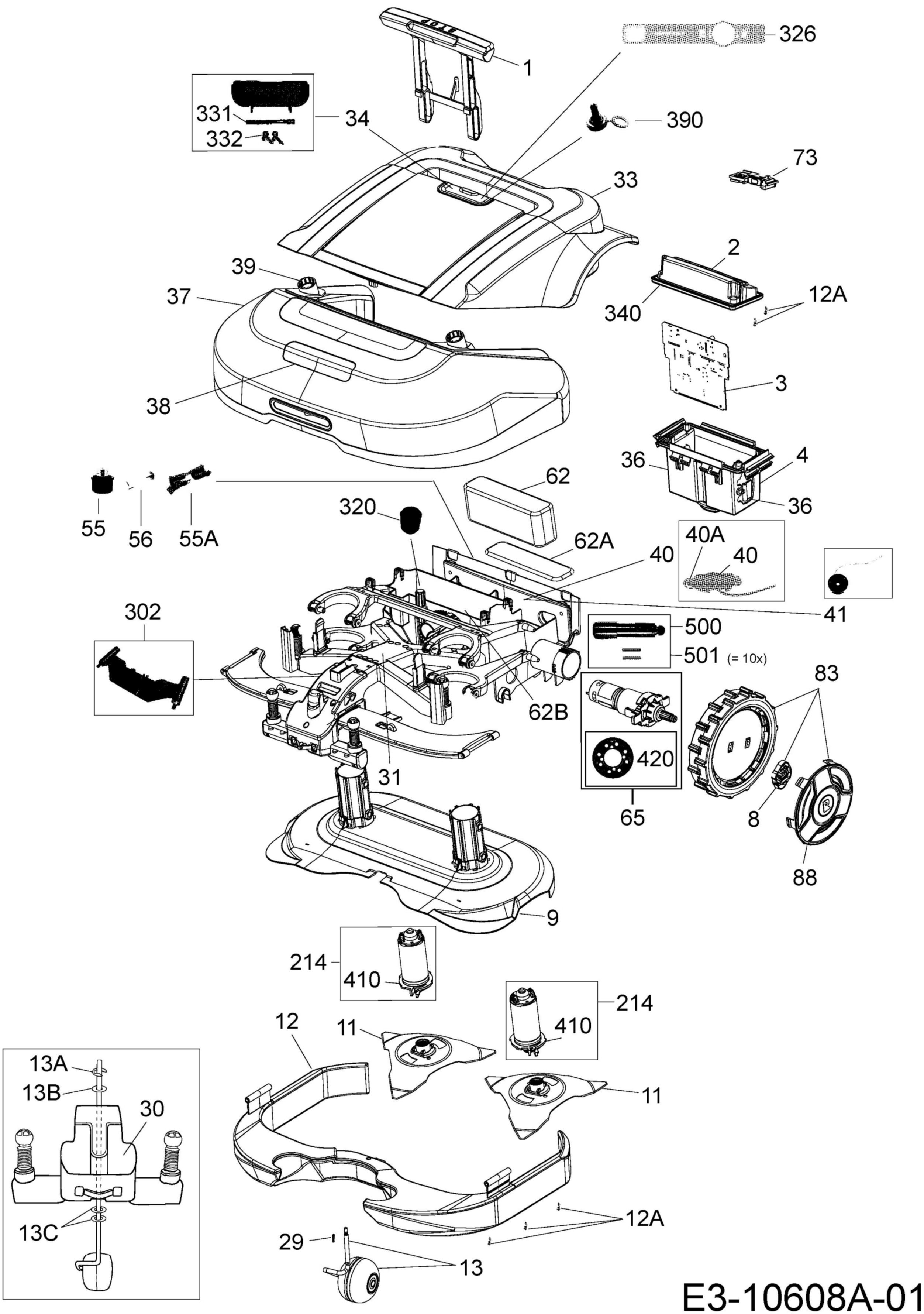
1
326
331
332
34
390
73
33
2
39
37
340
12A
3
38
36
4
62
36
320
55
56
55A
62A
40A
40
40
41
302
500
501 (= 10x)
83
62B
420
31
65
8
88
9
214
410
214
410
12
11
11
13A
13B
30
13C
12A
29
13

E3-10608A-01