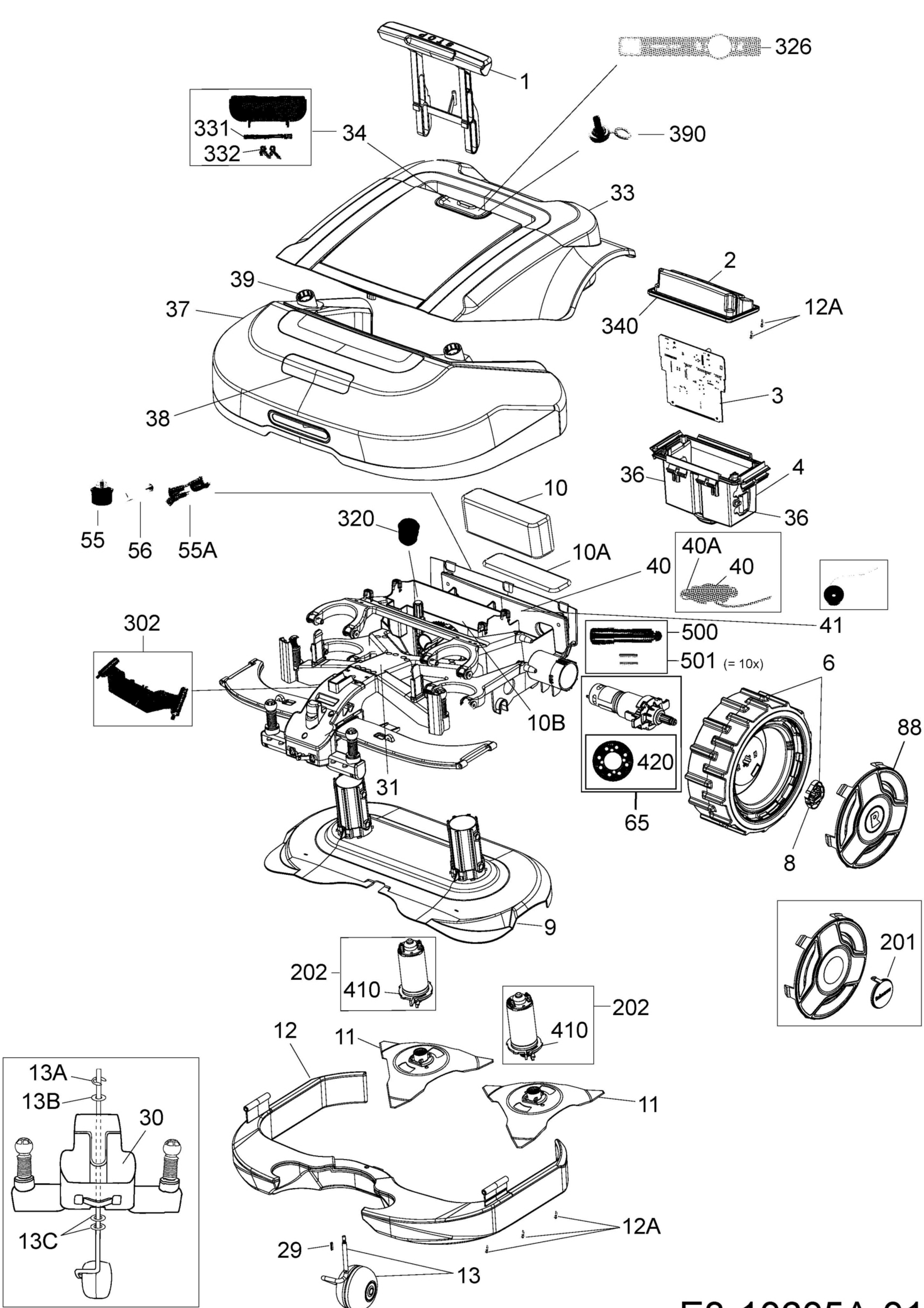
1
326
331
332
34
390
33
2
39
37
340
12A
3
38
36
4
36
10
320
55
56
55A
10A
40
40A
40
41
302
500
501 (= 10x)
6
10B
420
88
31
65
8
9
201
202
410
202
410
12
11
11
13A
13B
30
13C
12A
29
13

E3-10605A-01