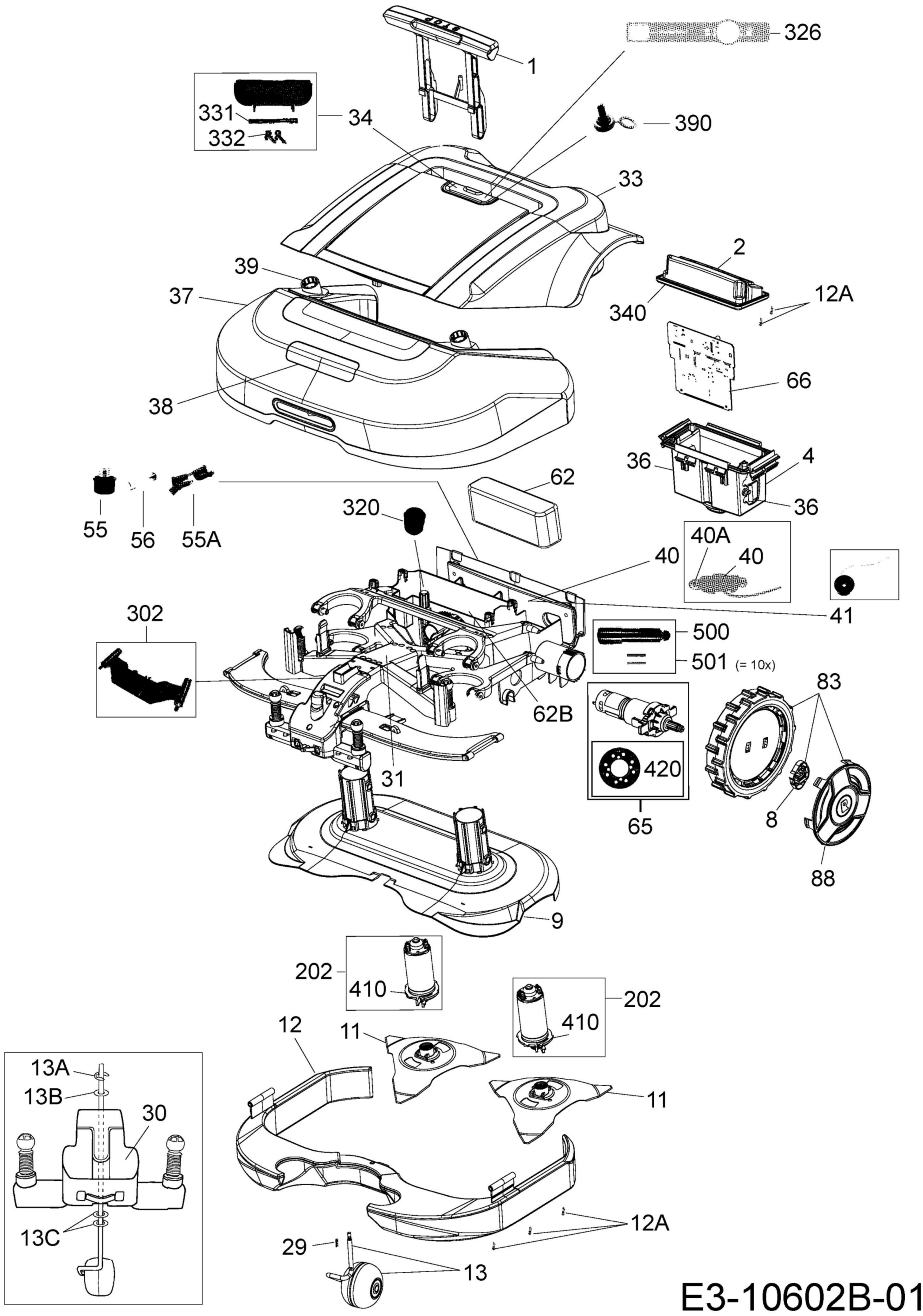
1
326
331
332
34
390
33
2
39
37
340
12A
66
38
36
4
62
36
55
56
55A
320
40A
40
40
41
302
500
501 (= 10x)
62B
83
420
31
65
8
88
9
202
410
202
410
12
11
11
13A
13B
30
12A
13C
29
13
E3-10602B-01