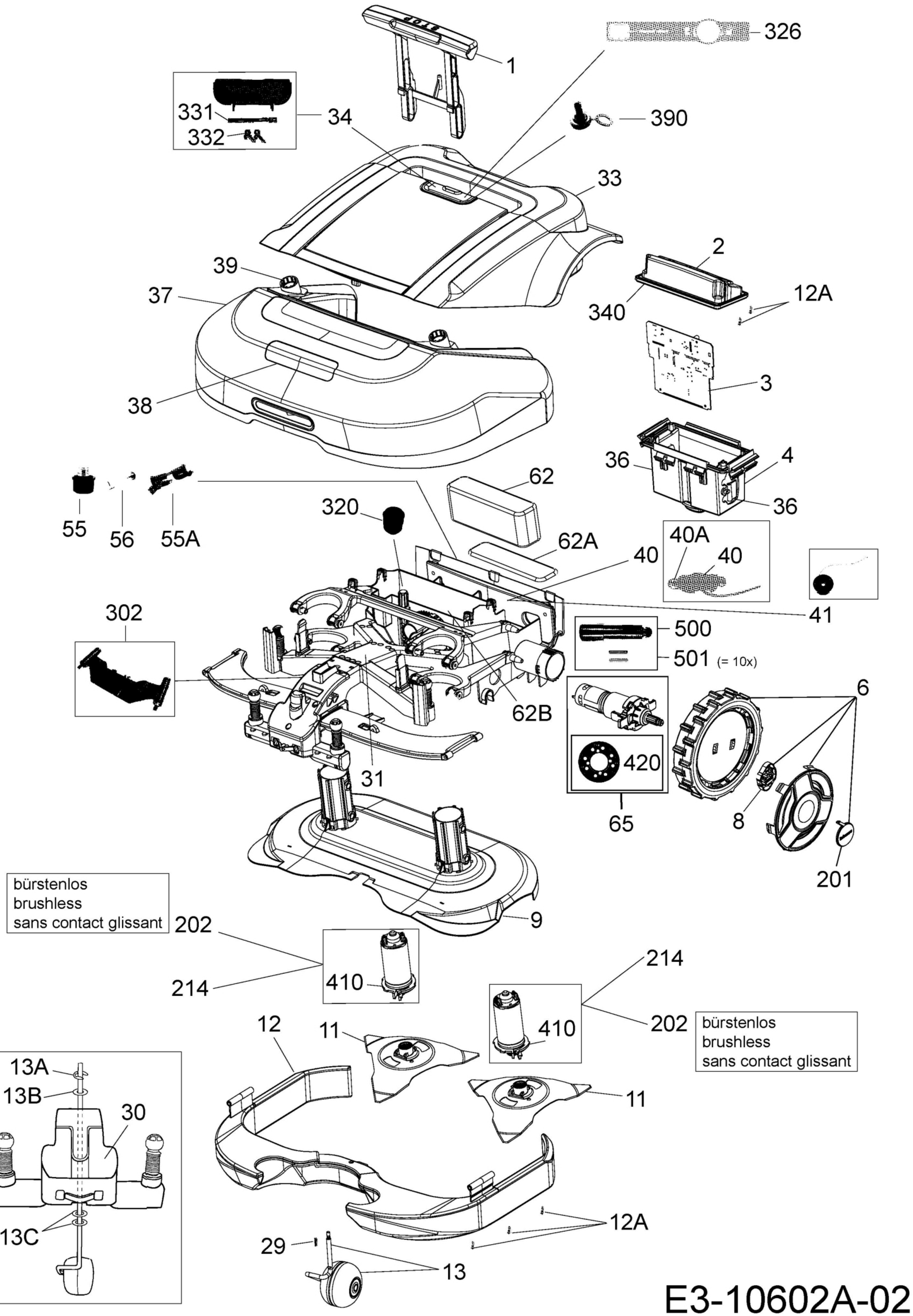
1
326
331
332
34
390
33
2
39
37
340
12A
3
38
36
4
62
36
55
56
55A
320
62A
40A
40
40
41
302
500
501 (= 10x)
62B
6
420
31
65
8
201
bürstenlos
brushless
sans contact glissant
202
9
214
410
214
410
202
bürstenlos
brushless
sans contact glissant
12
11
11
13A
13B
30
13C
12A
29
13
E3-10602A-02