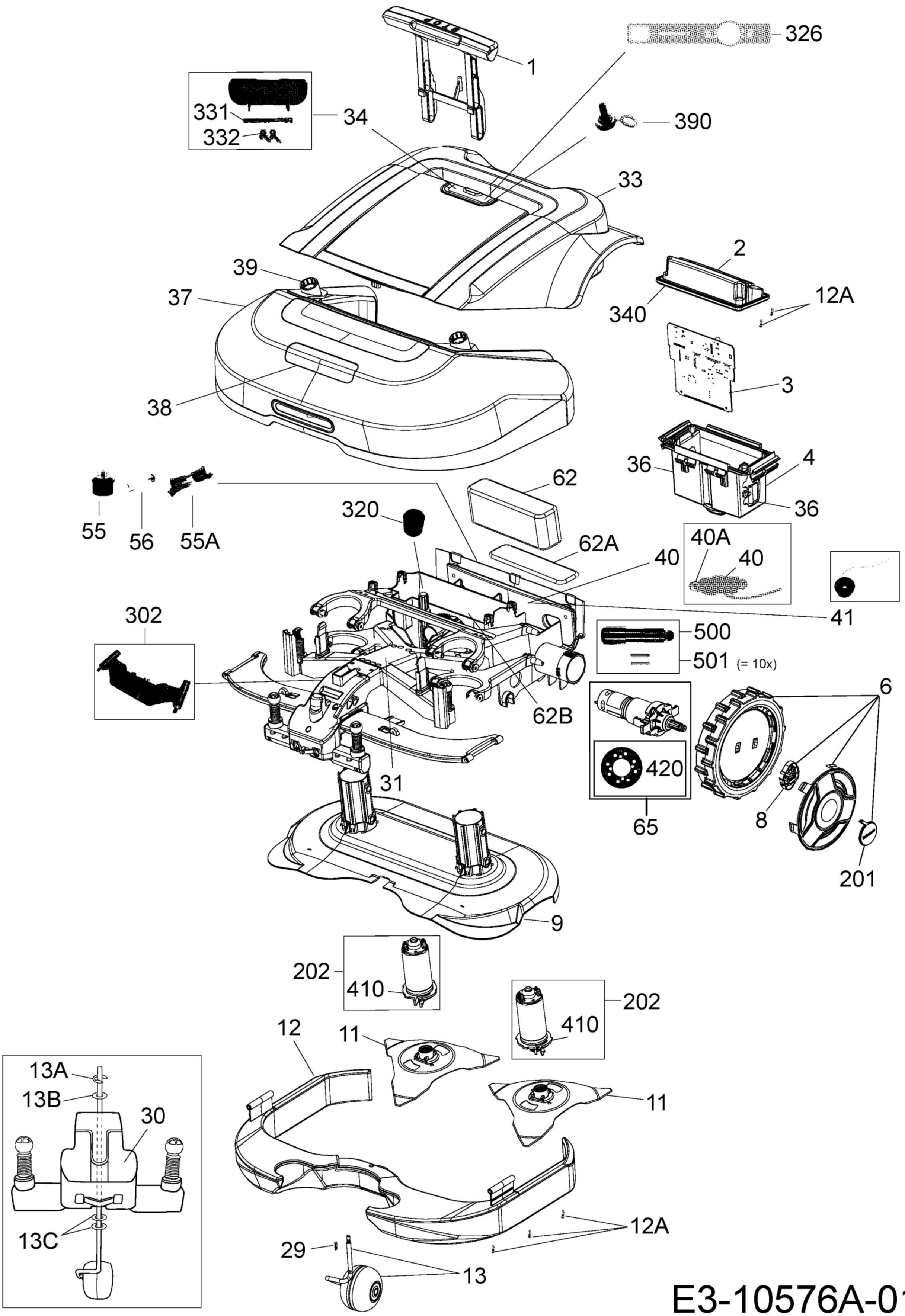
1
326
331
332
34
390
33
2
39
37
340
12A
3
38
36
4
36
62
55
56
55A
320
62A
40A
40
40
41
302
500
501 (= 10x)
6
62B
420
31
65
8
201
9
202
410
202
410
12
11
11
13A
13B
30
13C
12A
29
13
E3-10576A-01