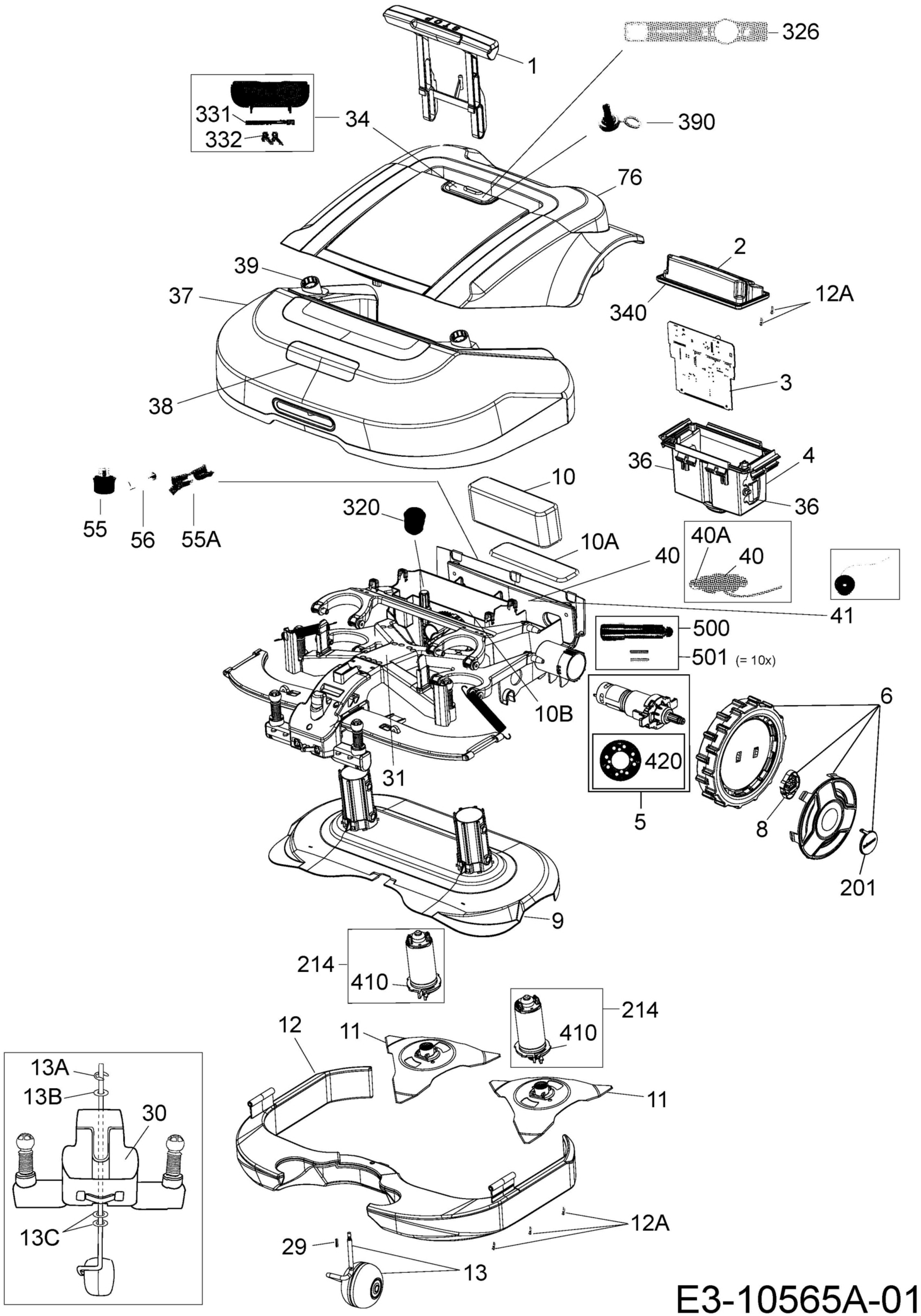
1
326
331
332
34
390
76
2
39
37
12A
340
3
38
36
4
36
10
320
55
56
55A
10A
40A
40
40
41
500
501 (= 10x)
10B
6
420
31
5
8
201
9
214
410
214
410
12
11
11
13A
13B
30
13C
12A
29
13

E3-10565A-01