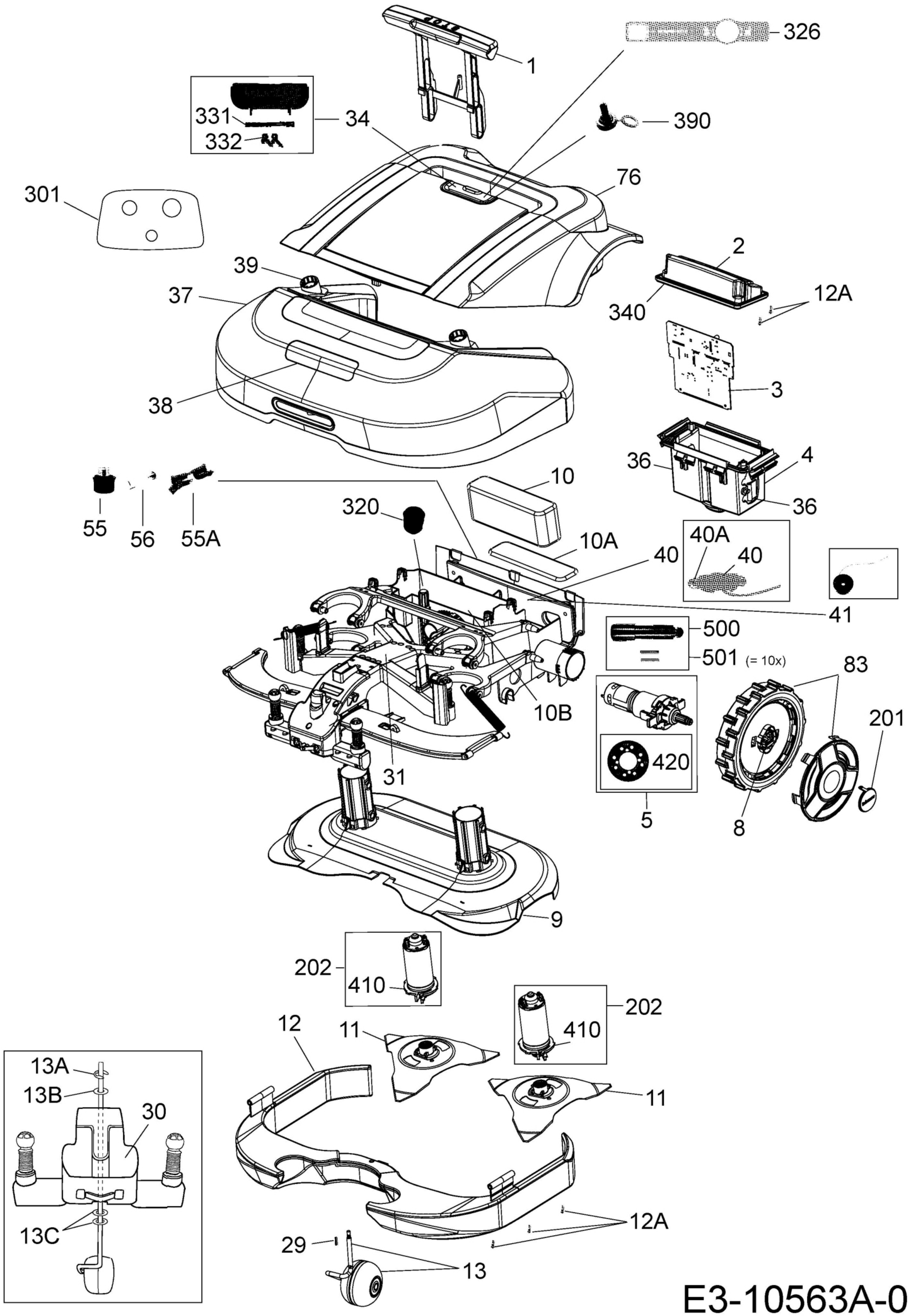
1
326
331
332
34
390
76
301
2
39
37
12A
340
3
38
36
4
36
10
320
55
56
55A
10A
40A
40
40
41
500
501 (= 10x)
83
10B
201
420
31
5
8
9
202
410
202
410
12
11
11
13A
13B
30
13C
12A
29
13

E3-10563A-01