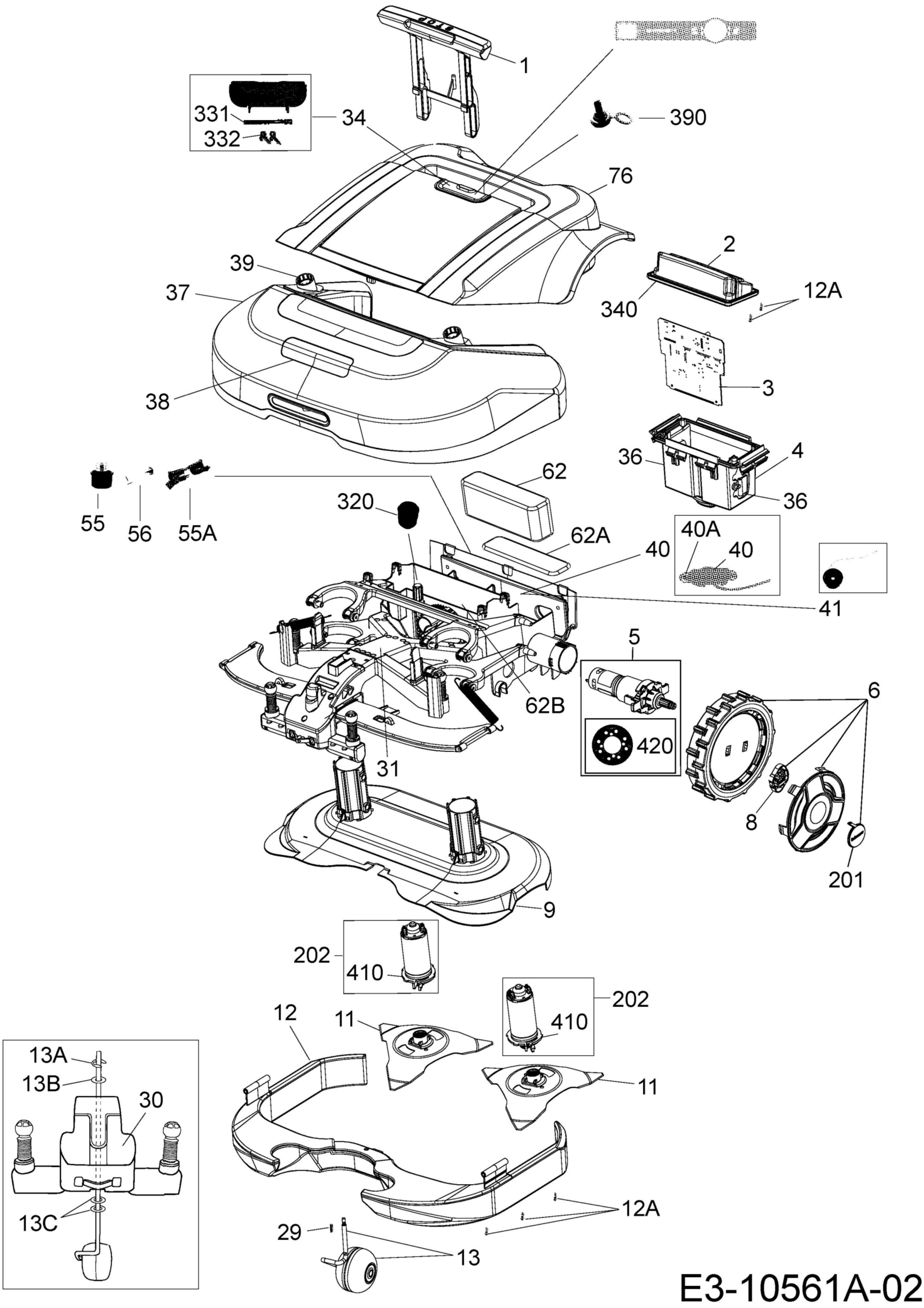
1
331
332
34
390
76
2
39
37
340
12A
3
38
36
4
62
36
320
55
56
55A
62A
40A
40
40
41
5
62B
420
6
31
8
201
9
202
410
202
410
12
11
11
13A
13B
30
13C
12A
29
13

E3-10561A-02