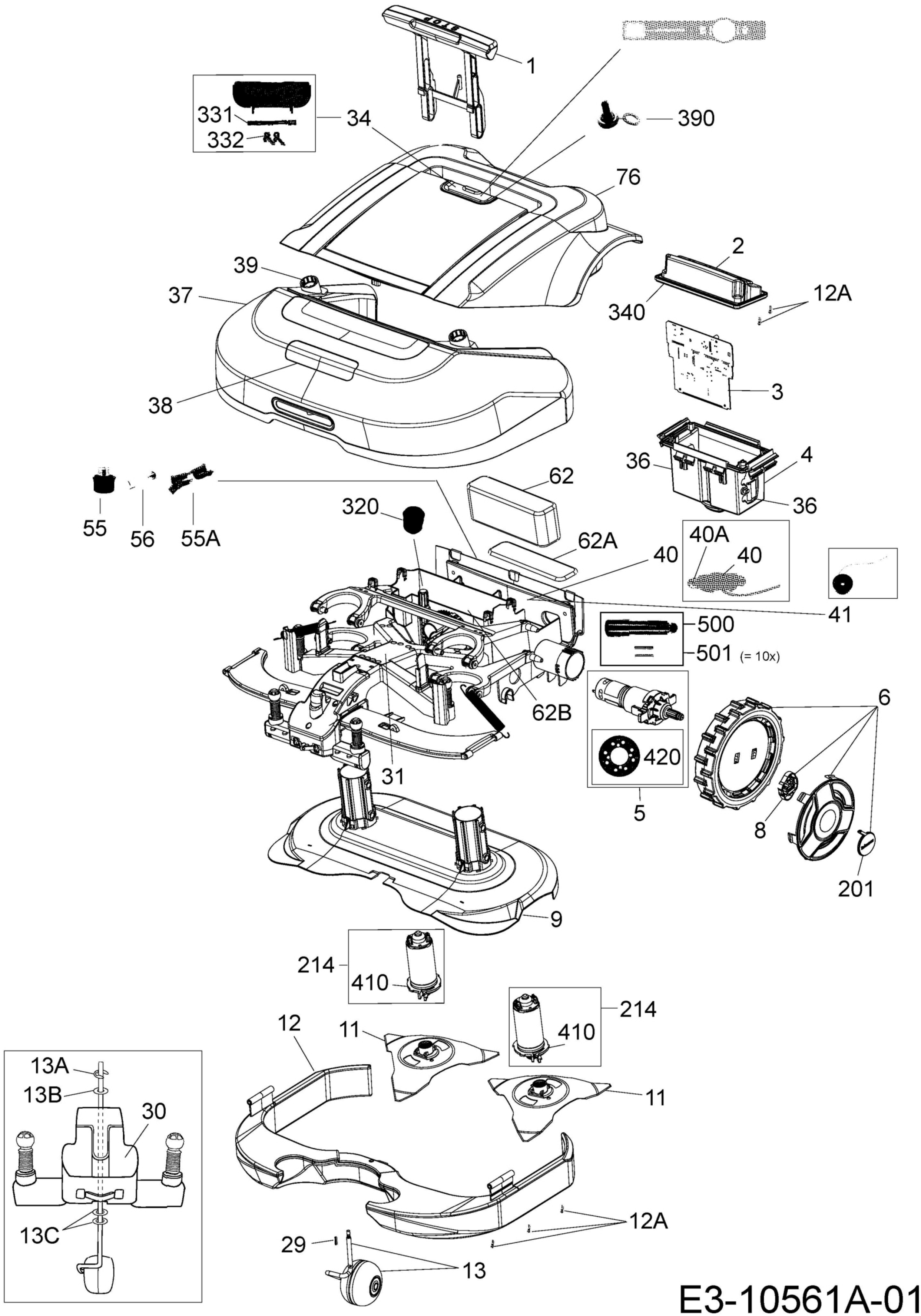
1
331
332
34
390
76
2
39
37
12A
340
38
3
36
4
36
62
320
55
56
55A
62A
40A
40
40
41
500
501 (= 10x)
62B
6
420
31
5
8
201
9
214
410
214
410
12
11
11
13A
13B
30
13C
12A
29
13

E3-10561A-01