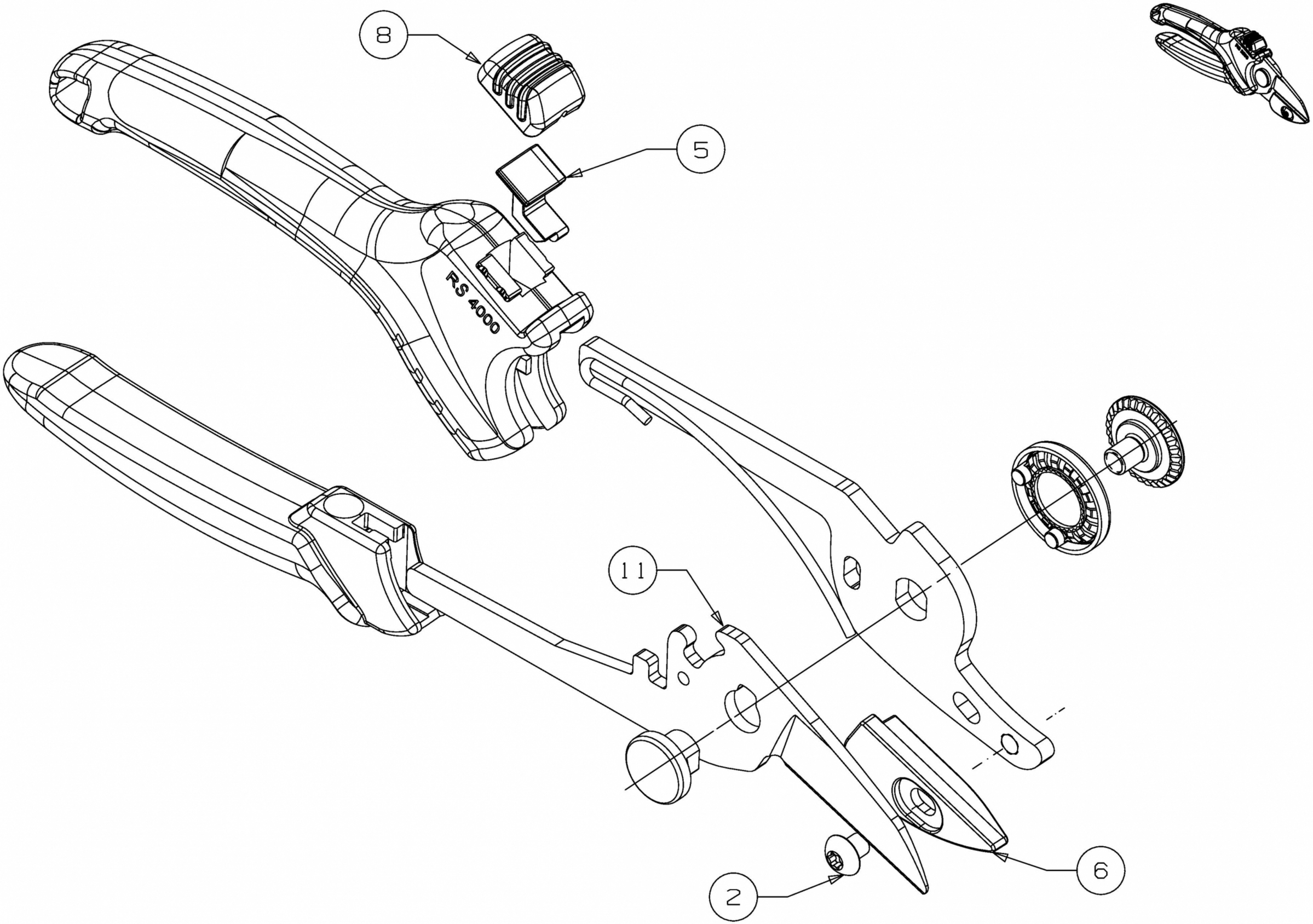

E3-10417A-01