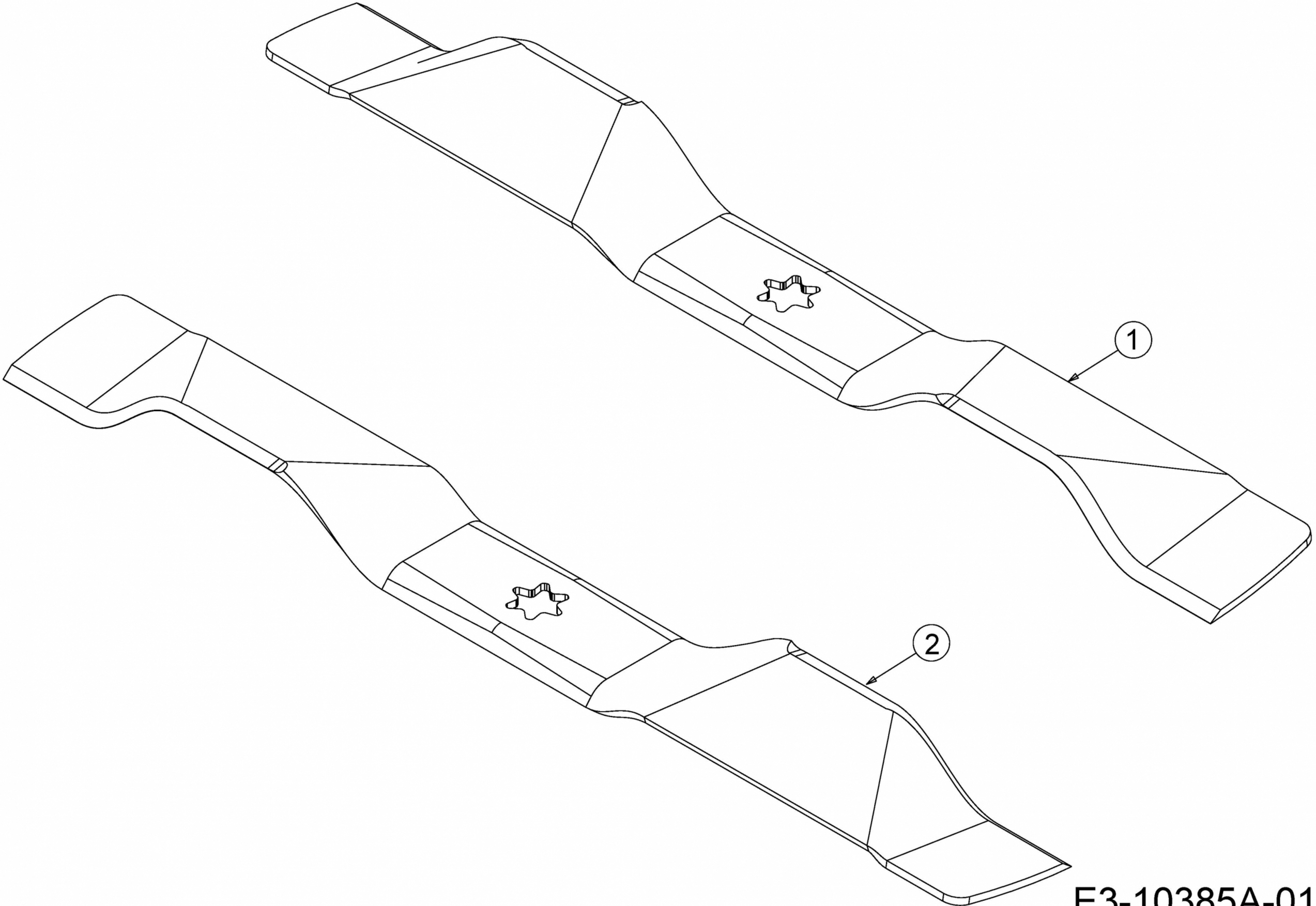

E3-10385A-01