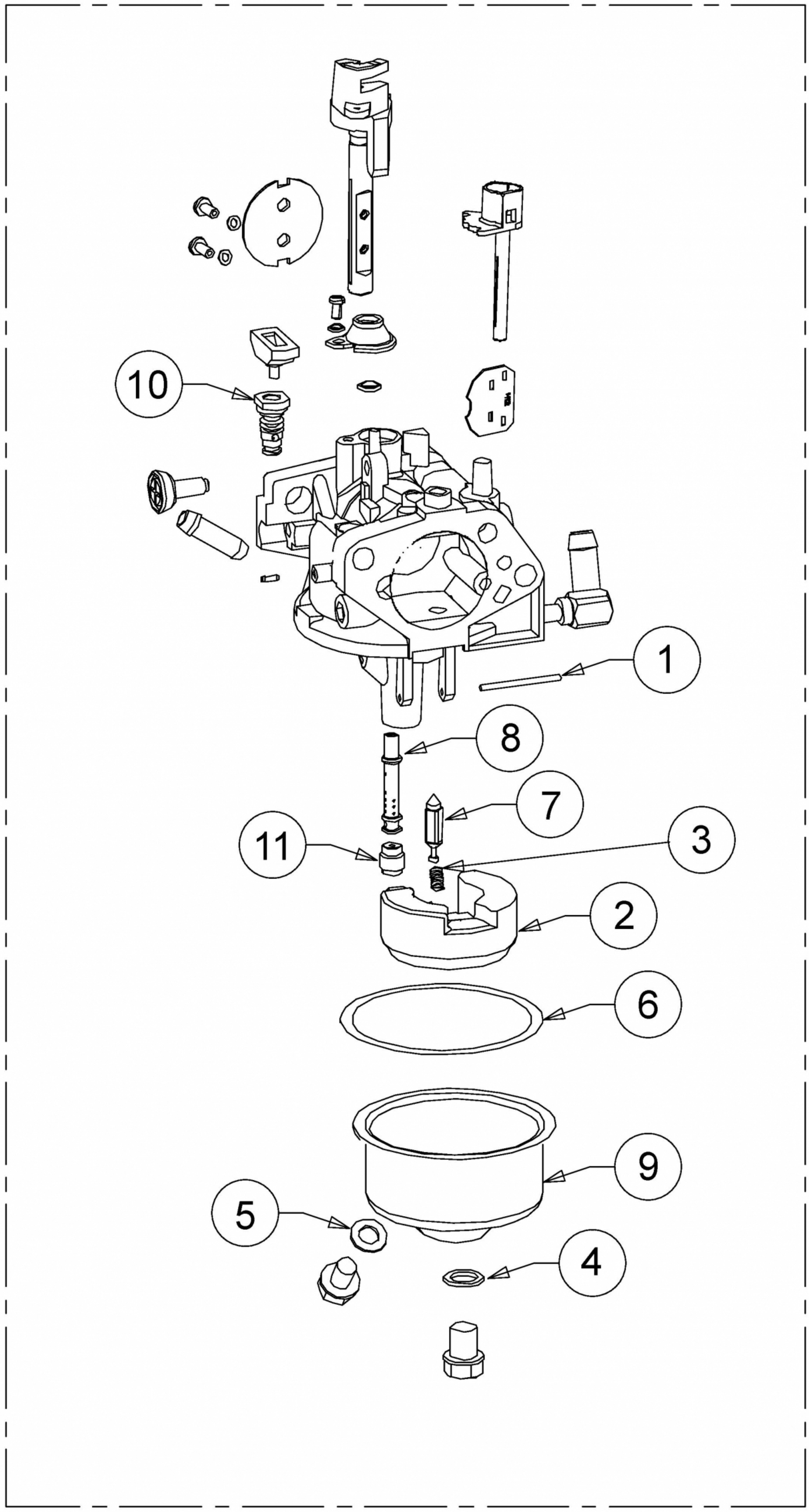

E3-10320A-03