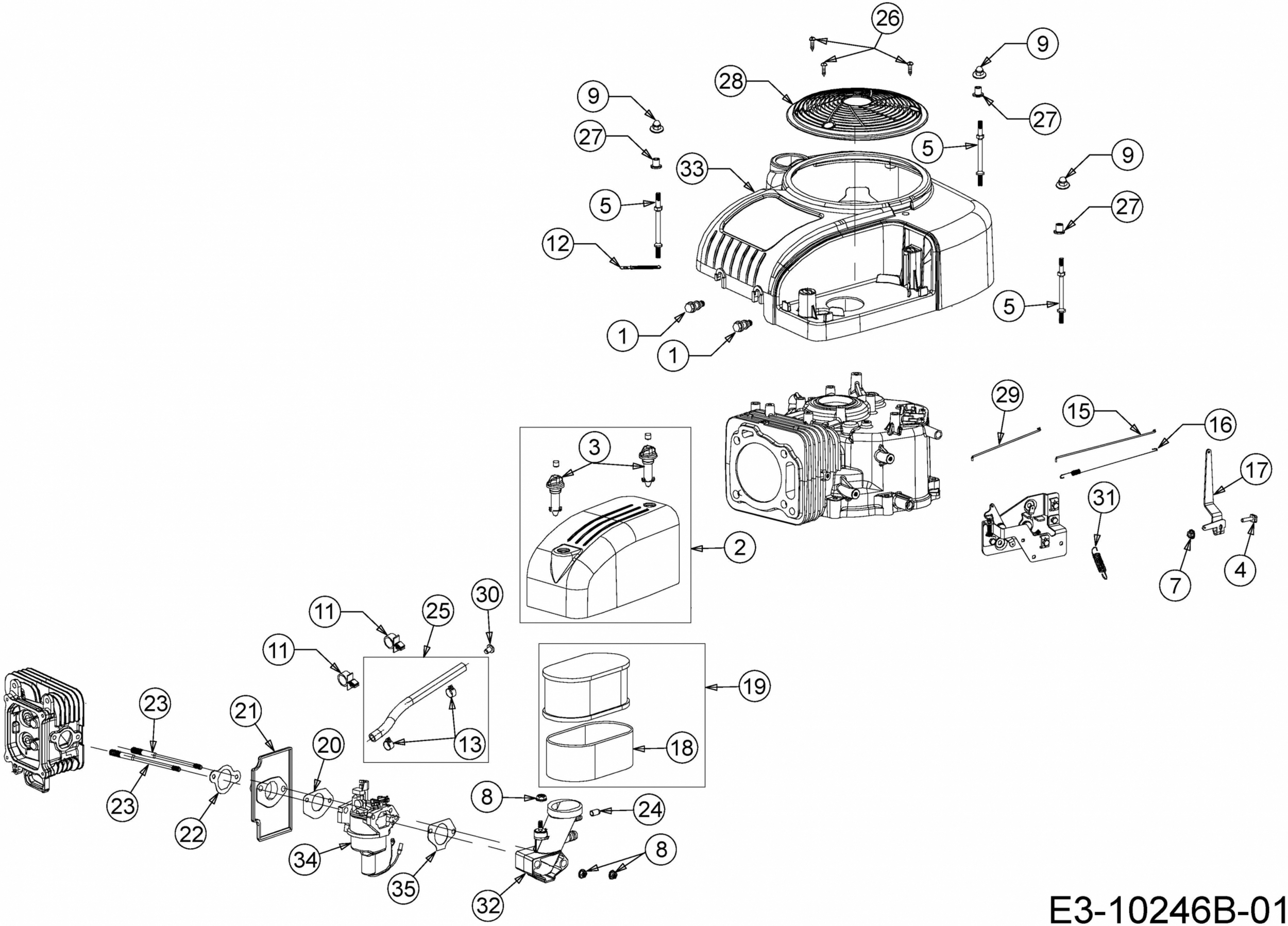
26
9
28
9
27
27
5
33
9
5
27
12
5
1
1
29
15
16
3
17
31
2
7
4
11
25
30
11
19
23
21
20
13
18
23
22
8
24
34
8
35
32

E3-10246B-01