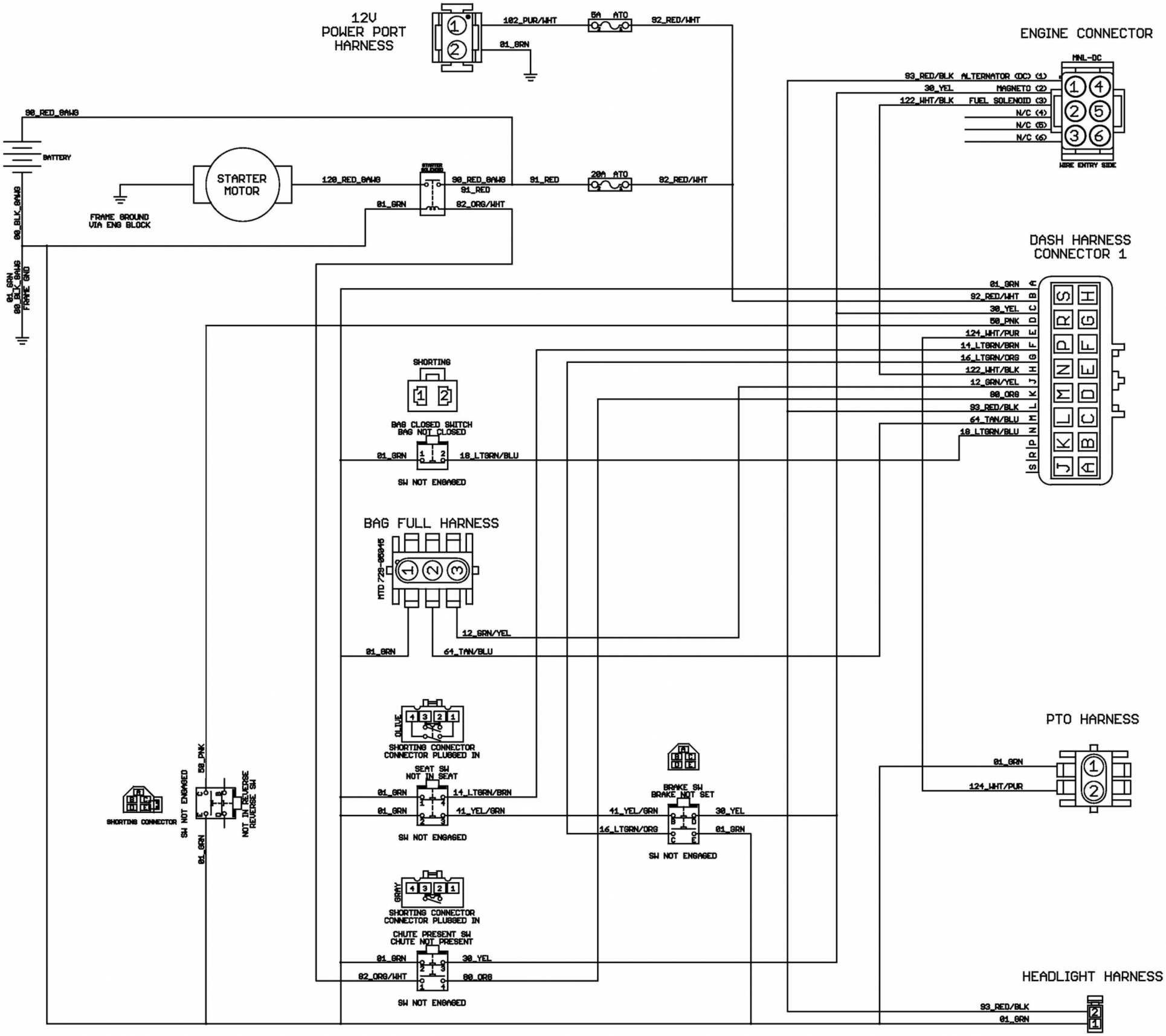

11

E3-10086A-03