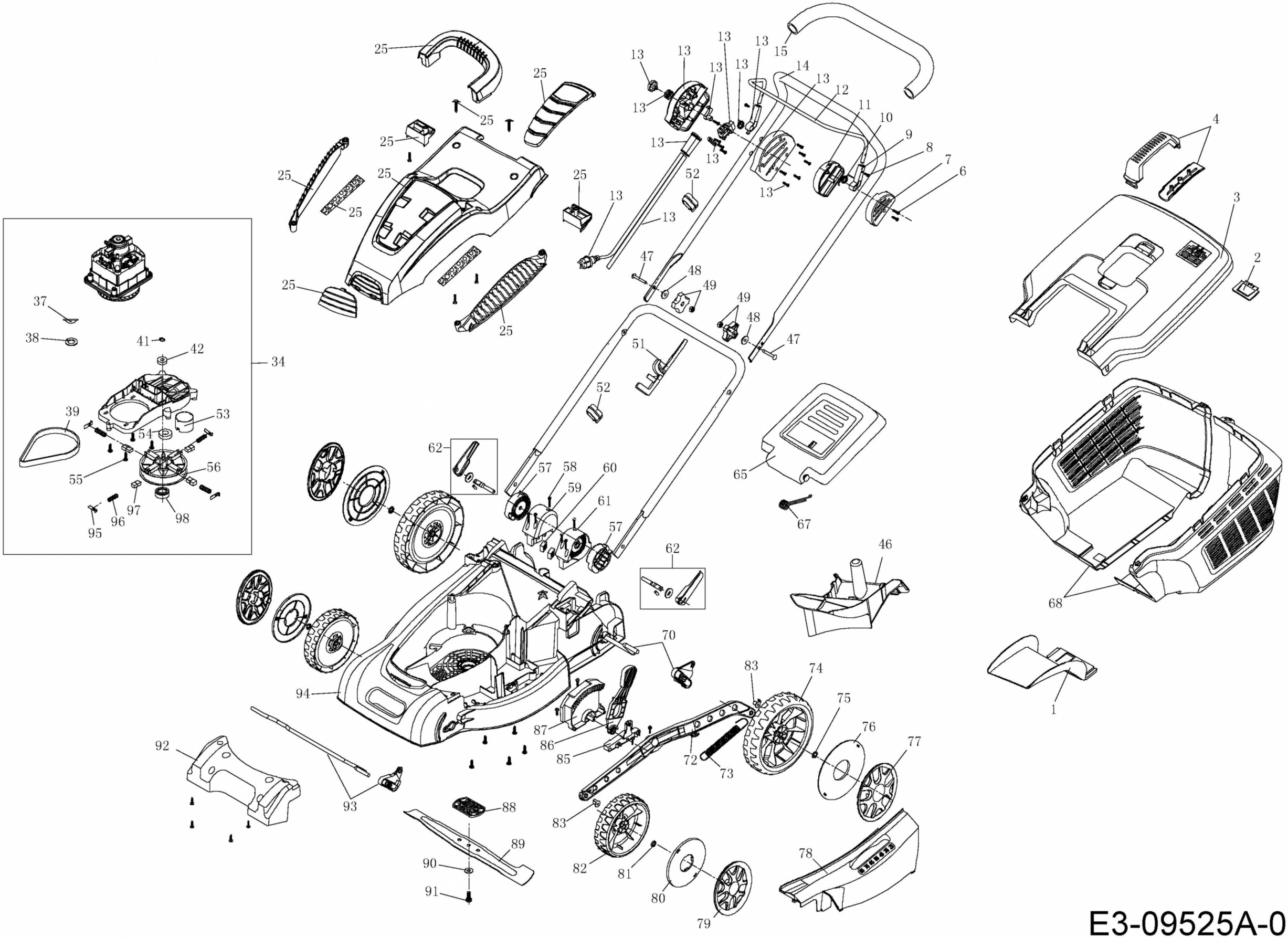
25
13
15
14
12
11
10
9
8
7
6
4
3
2
52
47
48
49
51
34
37
38
41
42
39
53
54
55
56
97
96
95
98
62
57
58
59
60
61
65
67
46
68
70
94
83
74
75
76
77
87
86
85
72
73
92
93
88
89
90
91
82
81
80
79
78
1

E3-09525A-01