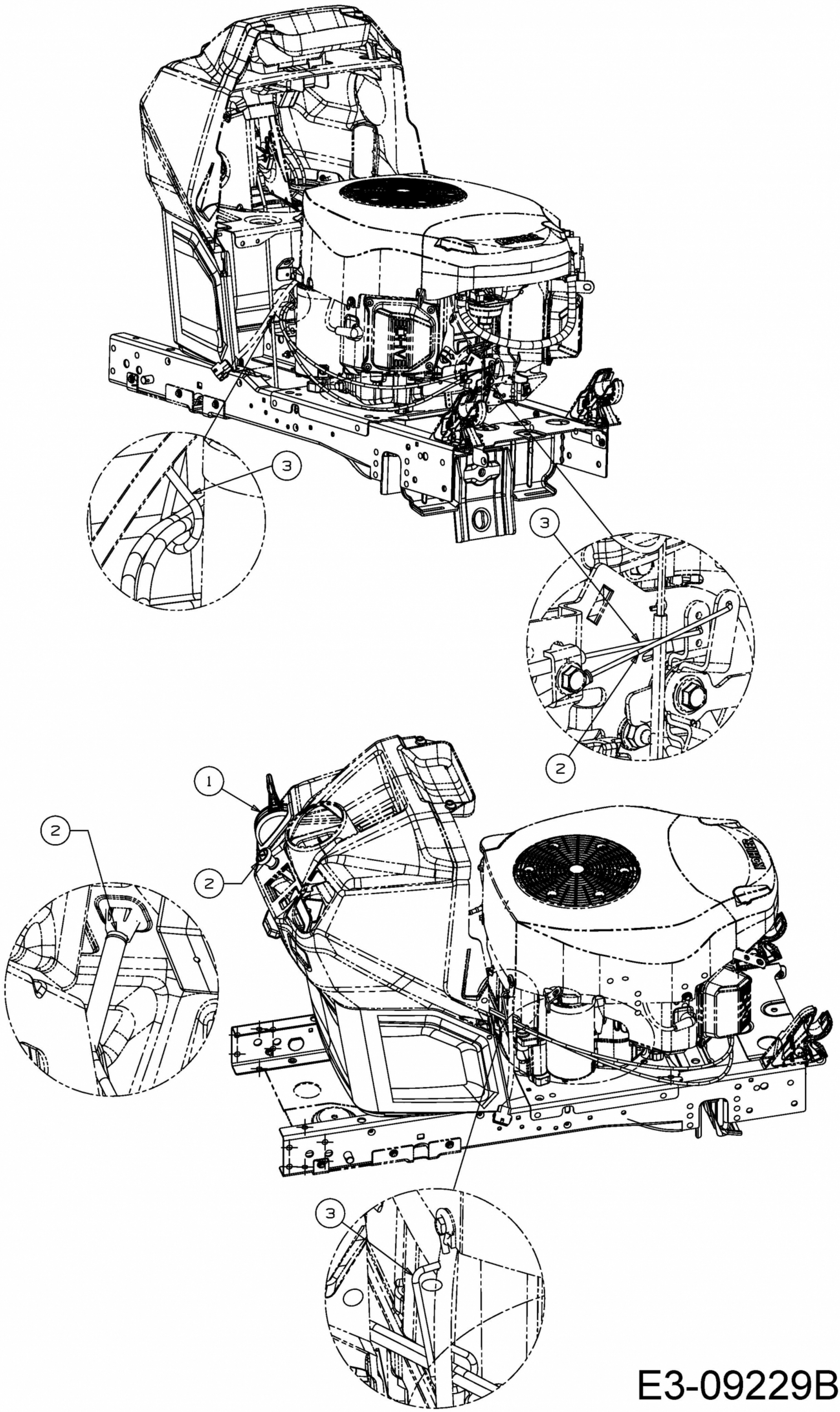

E3-09229B-01