ab 24.01.2015
from 24.01.2015
à partir du 24.01.2015

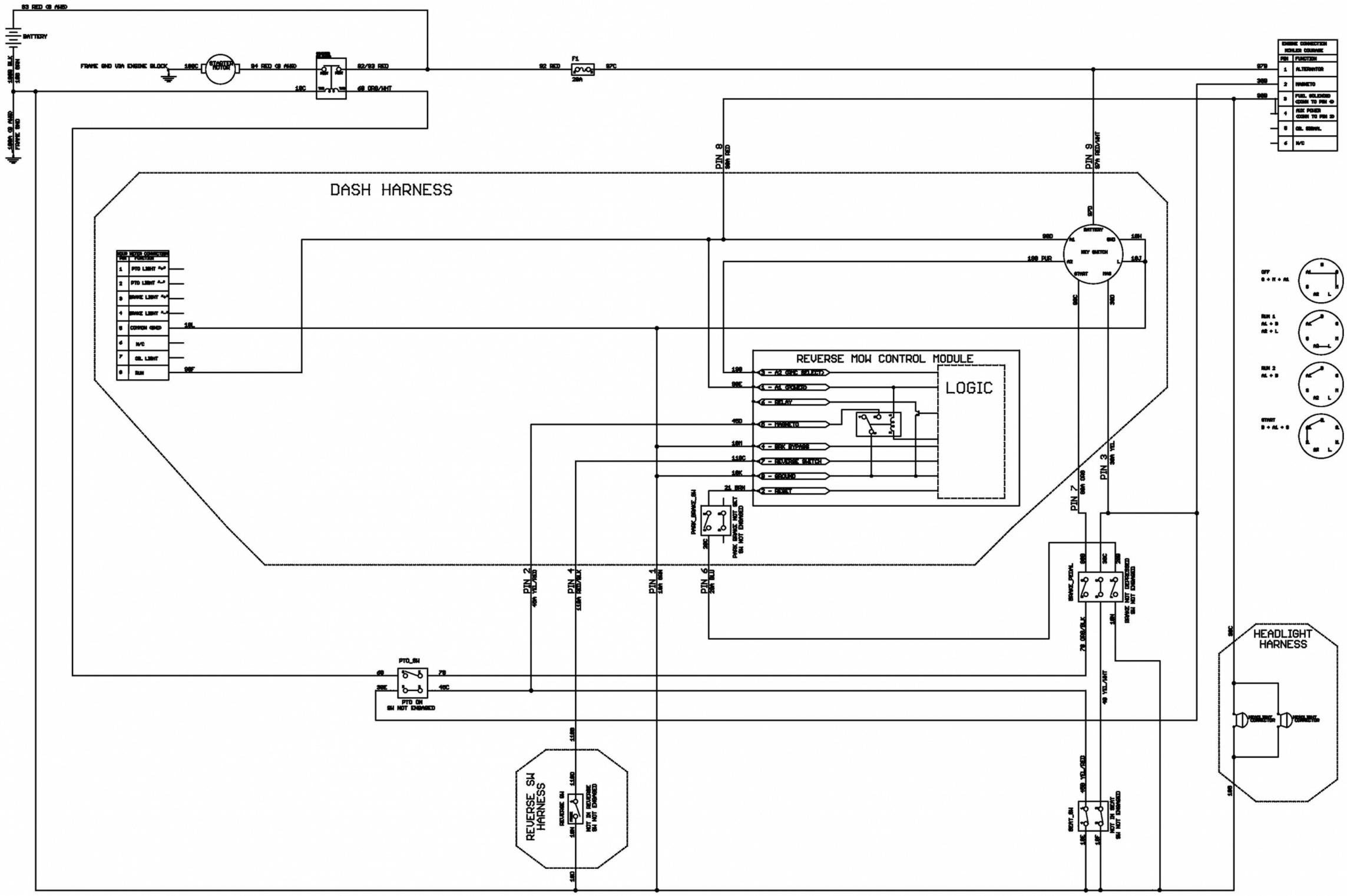

E3-09205A-94