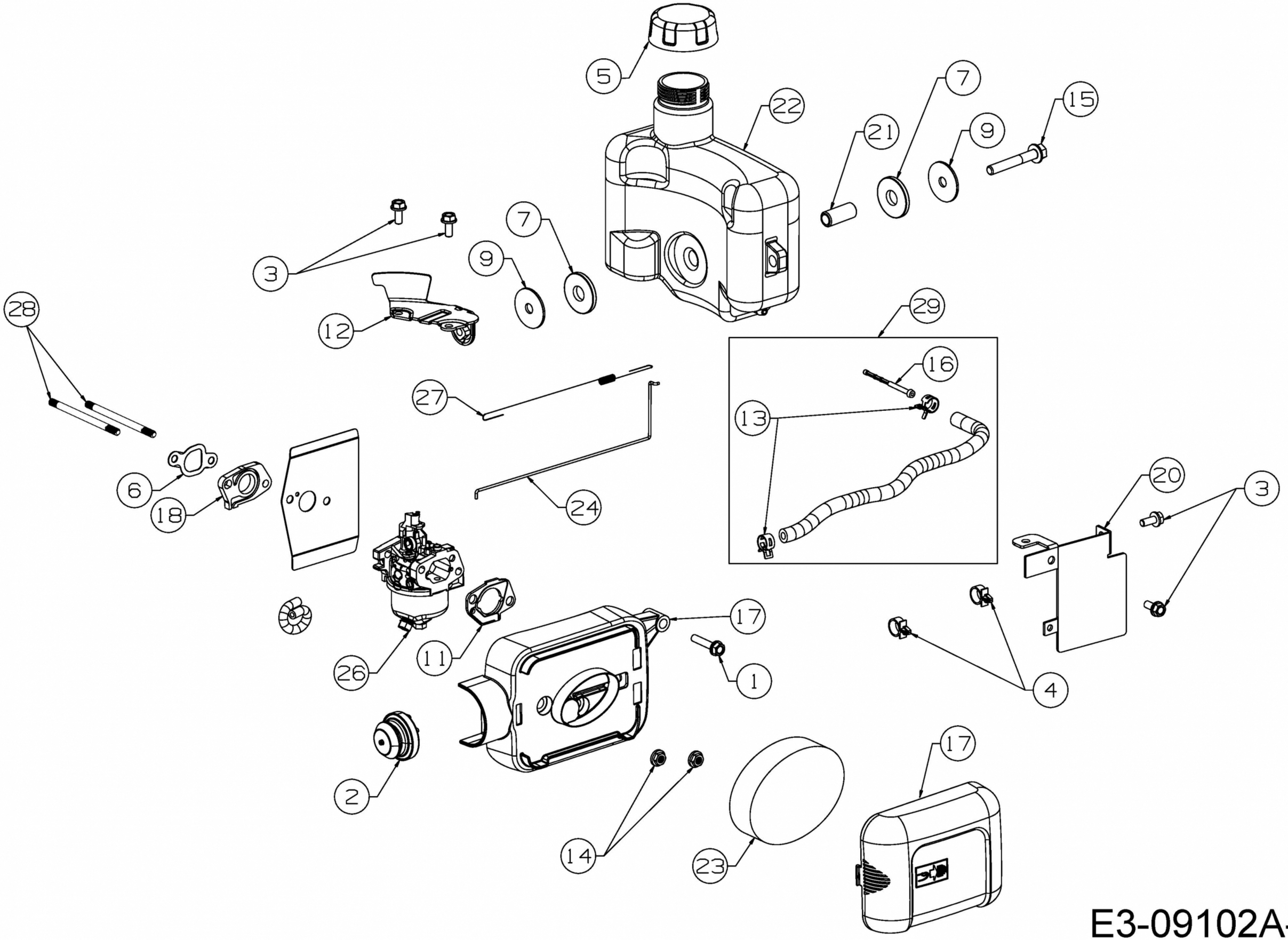

E3-09102A-01