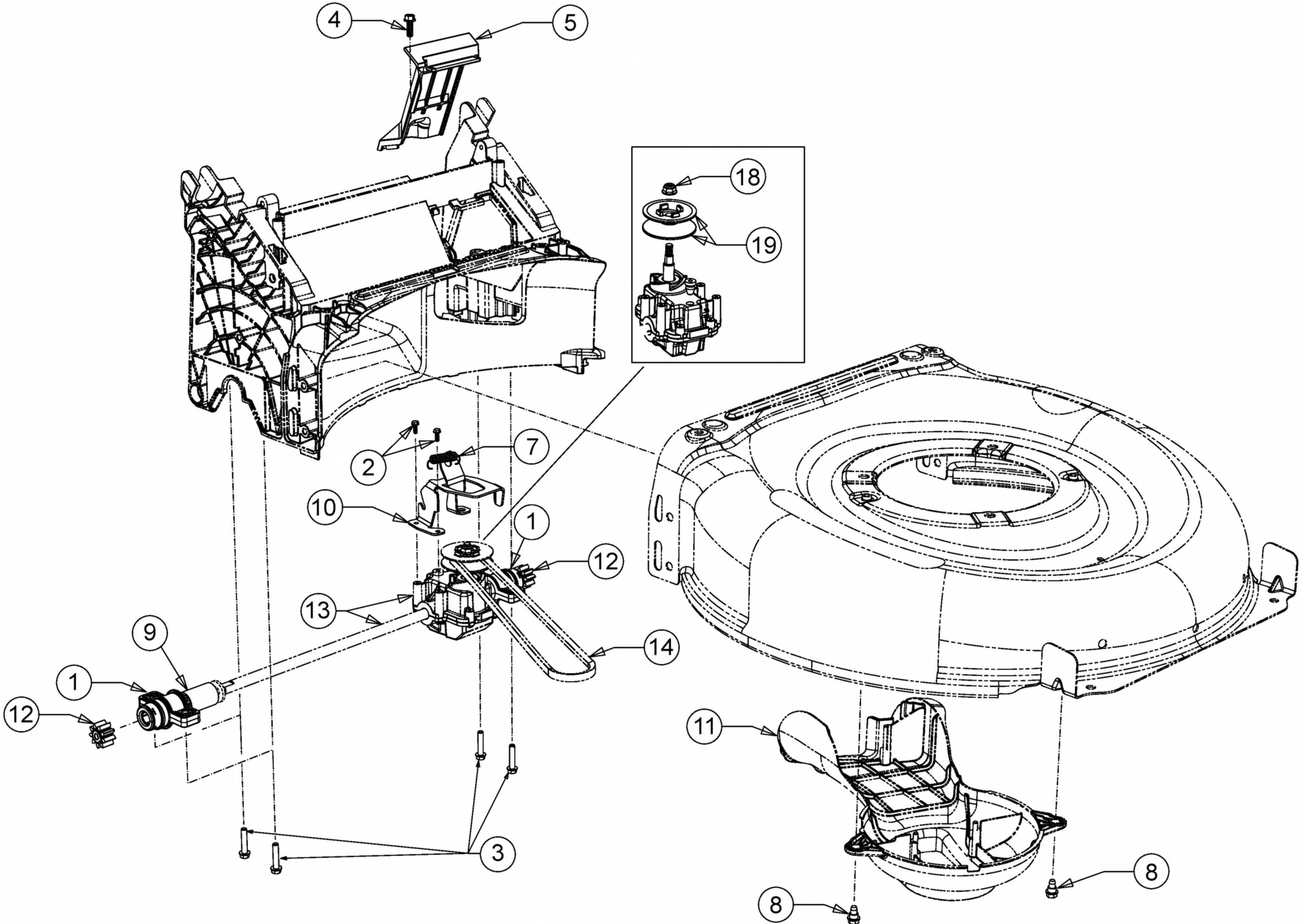

E3-08920D-03