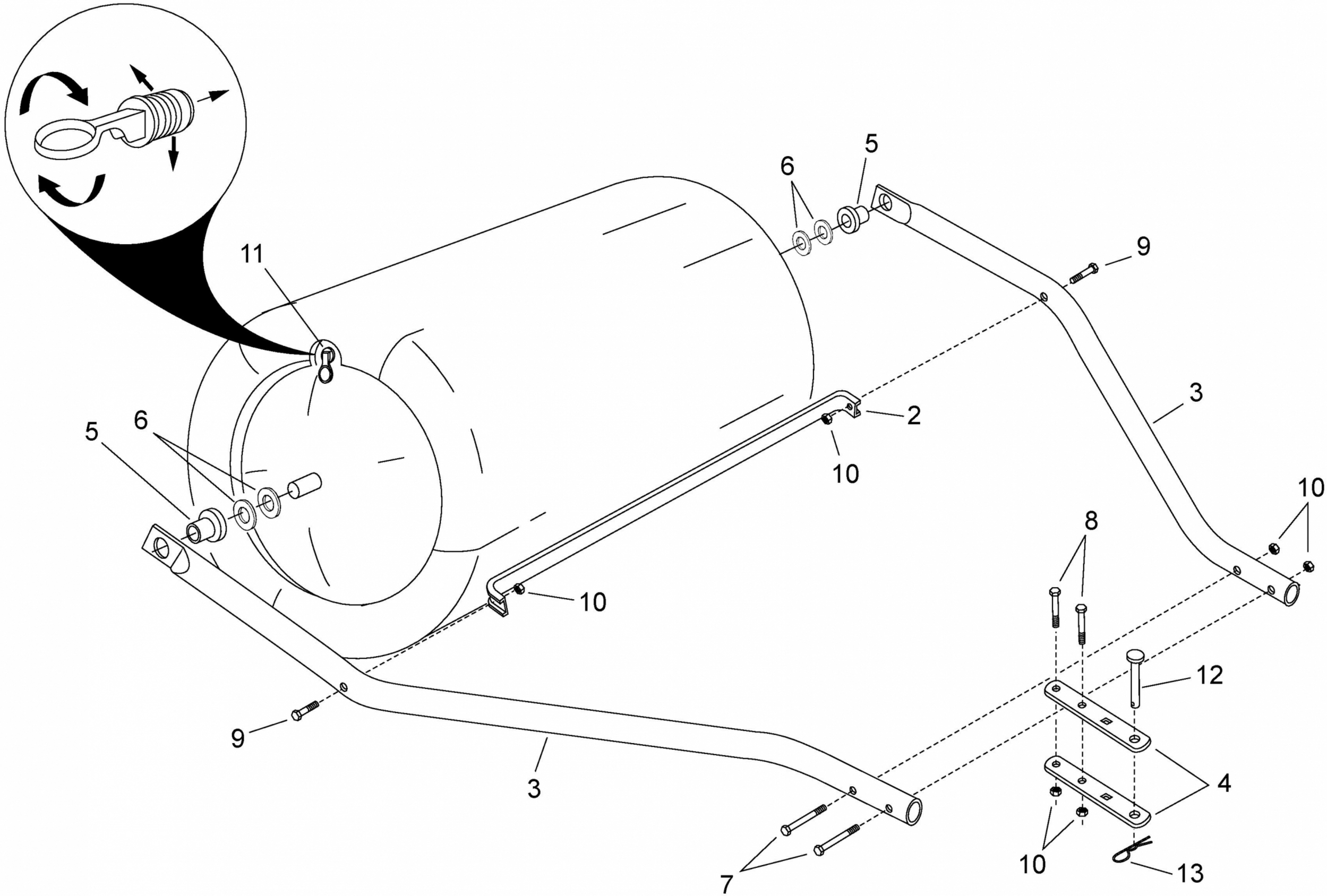

E3-08857A-01