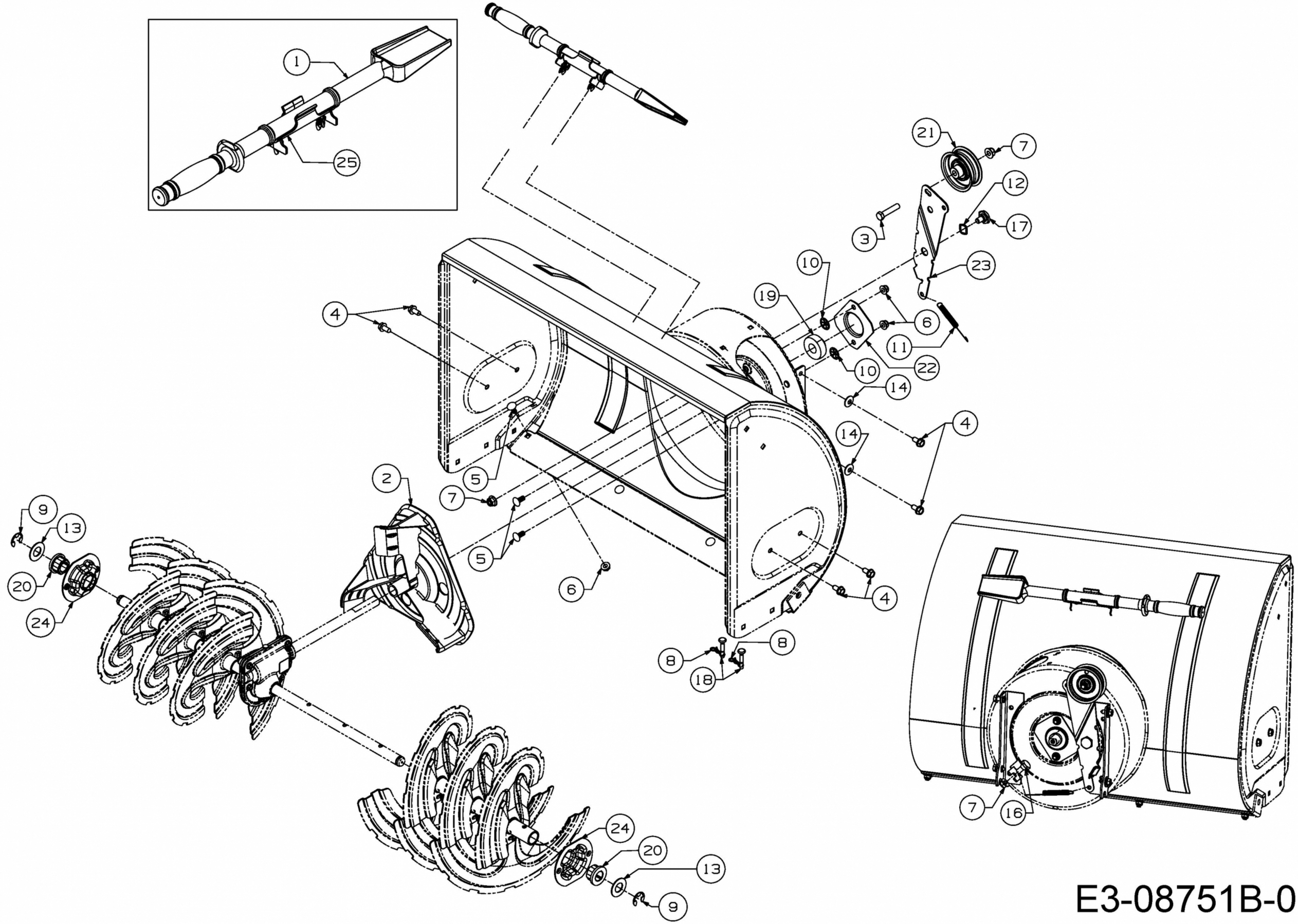
1
25
21
7
12
17
3
23
10
19
6
11
22
10
14
4
14
4
5
7
2
9
13
20
24
5
6
4
8
8
18
7
16
24
20
13
9

E3-08751B-01