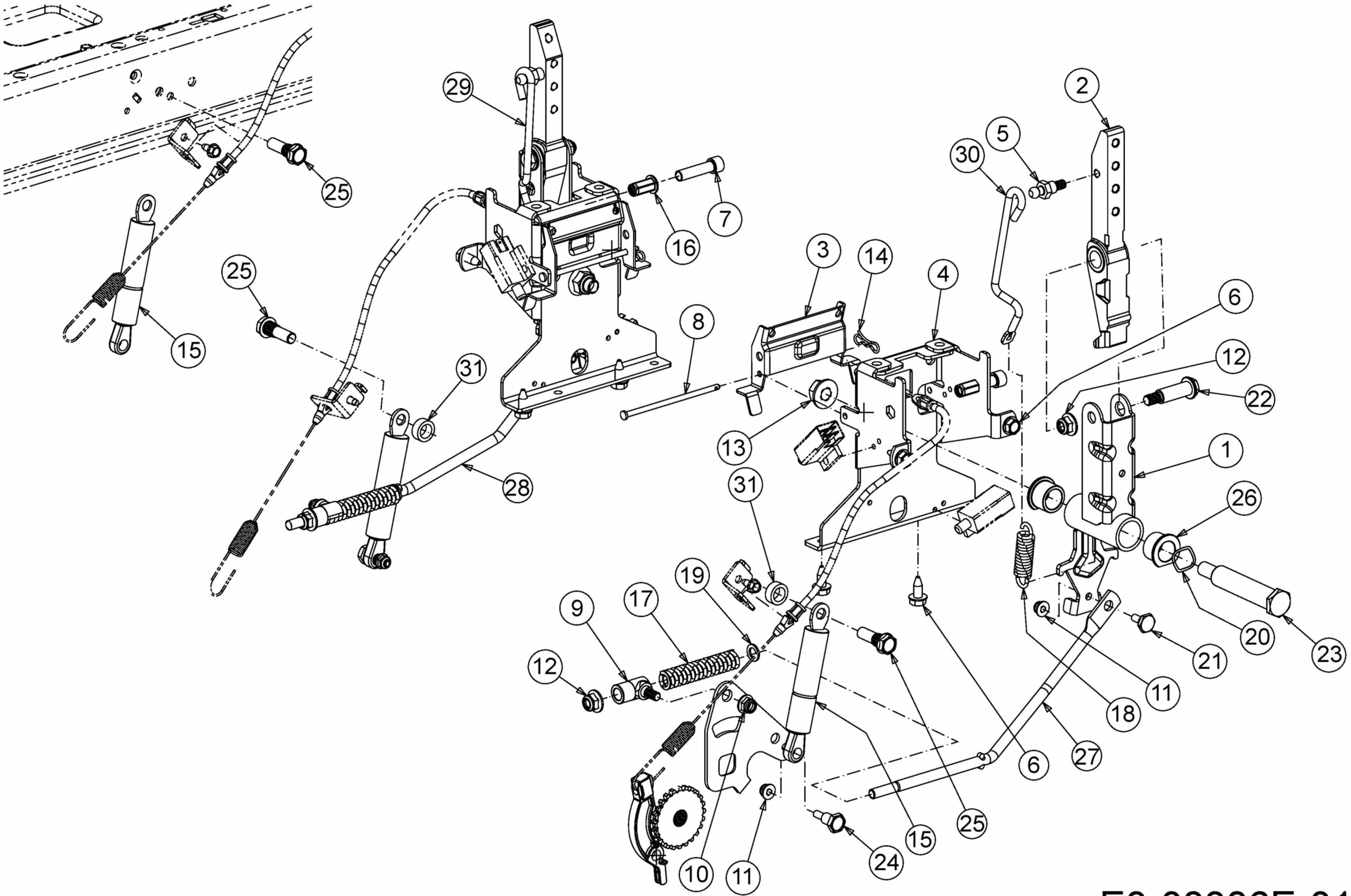
29
25
25
15
31
28
16
7
8
3
14
4
30
5
2
6
12
22
13
1
31
26
19
17
9
12
20
23
21
11
18
27
6
25
15
24
10
11

E3-08386E-01