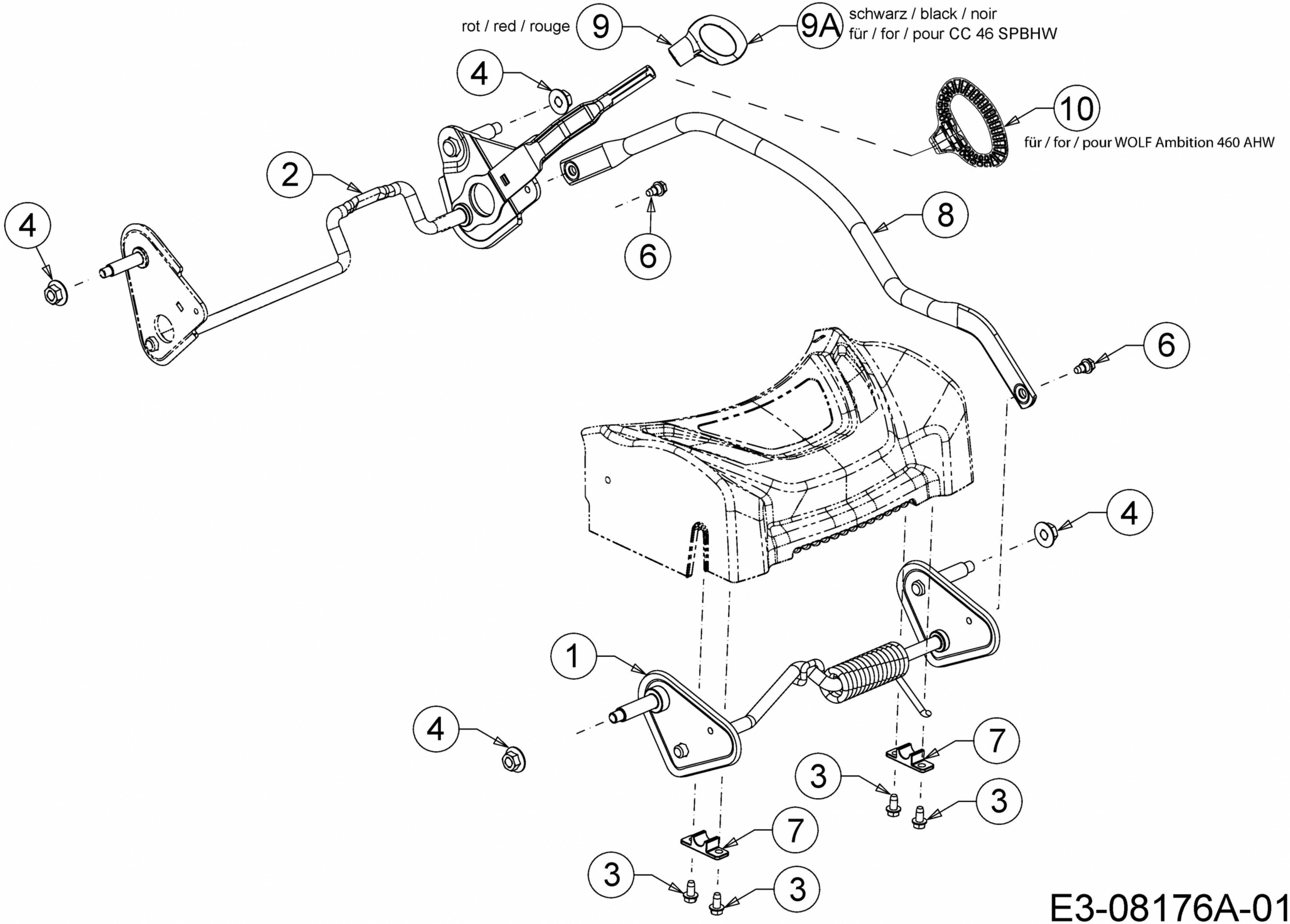
rot / red / rouge
9
9A
schwarz / black / noir
für / for / pour CC 46 SPBHW
4
10
für / for / pour WOLF Ambition 460 AHW
2
4
6
8
6
4
1
4
7
3
3
7
3
3
E3-08176A-01