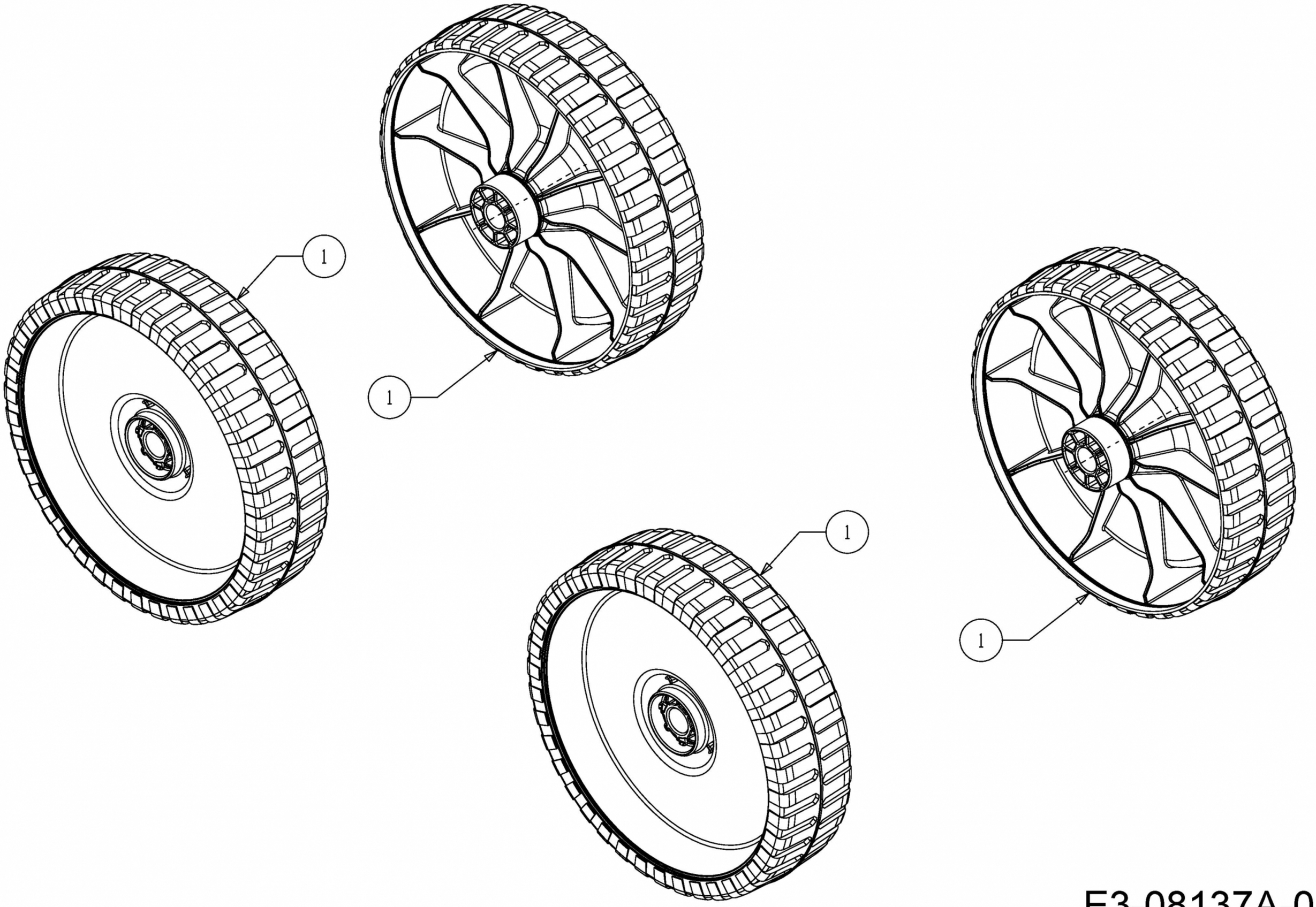

E3-08137A-01