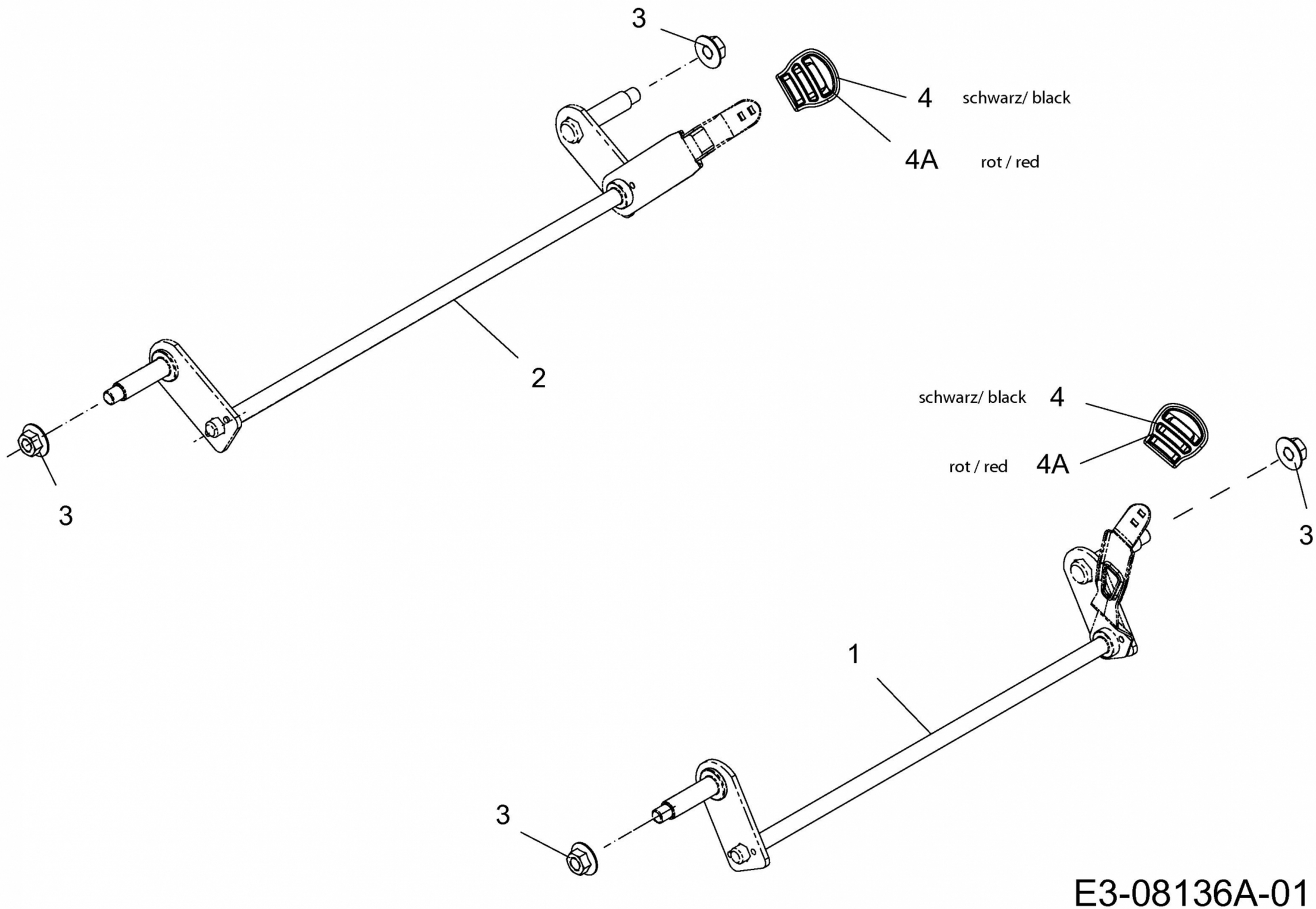
3
4
schwarz/ black
4A
rot / red
2
3
schwarz/ black
4
rot / red
4A
3
1
3
E3-08136A-01