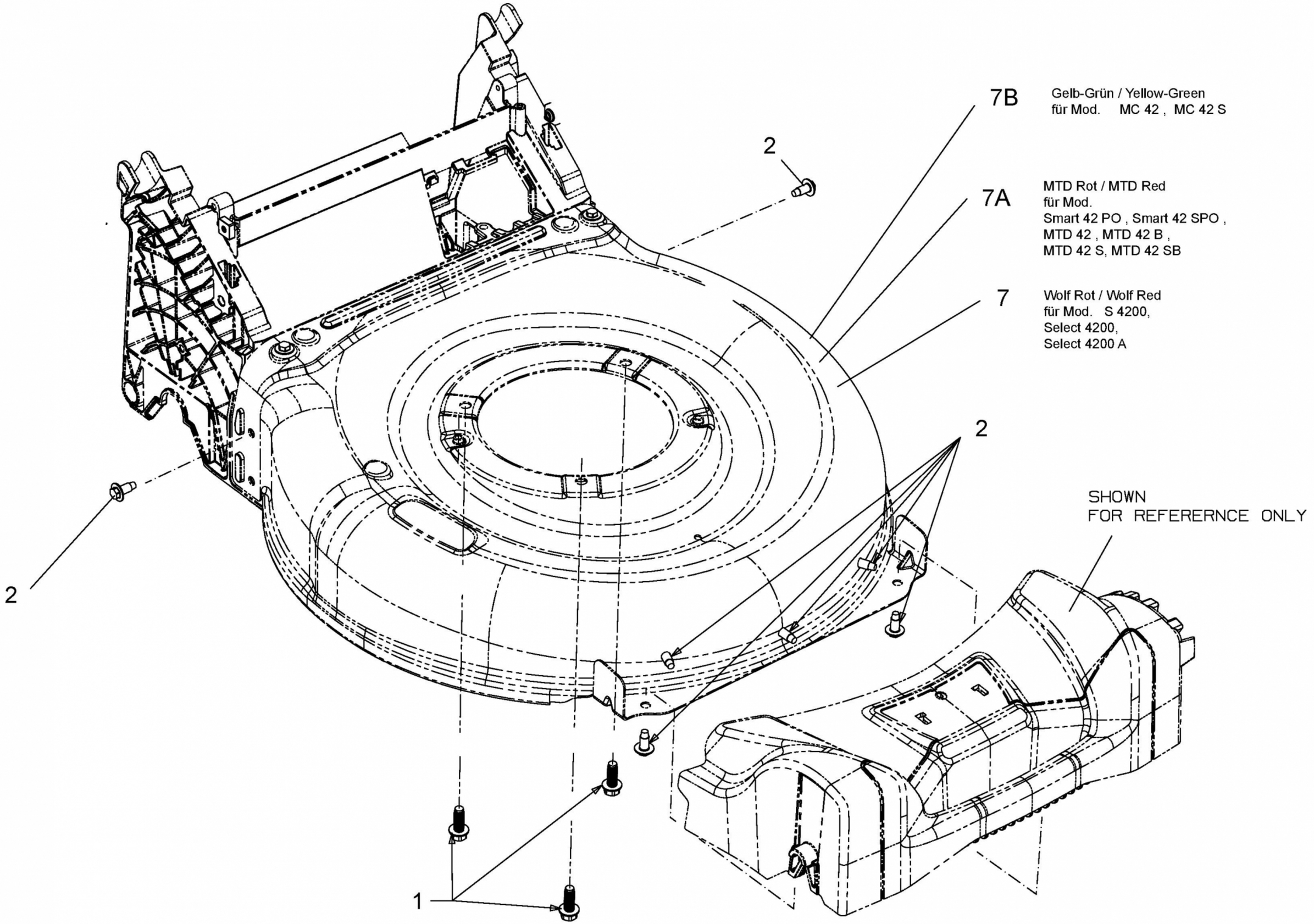
7B
Gelb-Grün / Yellow-Green
für Mod. MC 42 , MC 42 S
7A
MTD Rot / MTD Red
für Mod.
Smart 42 PO , Smart 42 SPO ,
MTD 42 , MTD 42 B ,
MTD 42 S, MTD 42 SB
7
Wolf Rot / Wolf Red
für Mod. S 4200,
Select 4200,
Select 4200 A
2
2
2
1
SHOWN
FOR REFERERNCE ONLY

E3-08134B-01