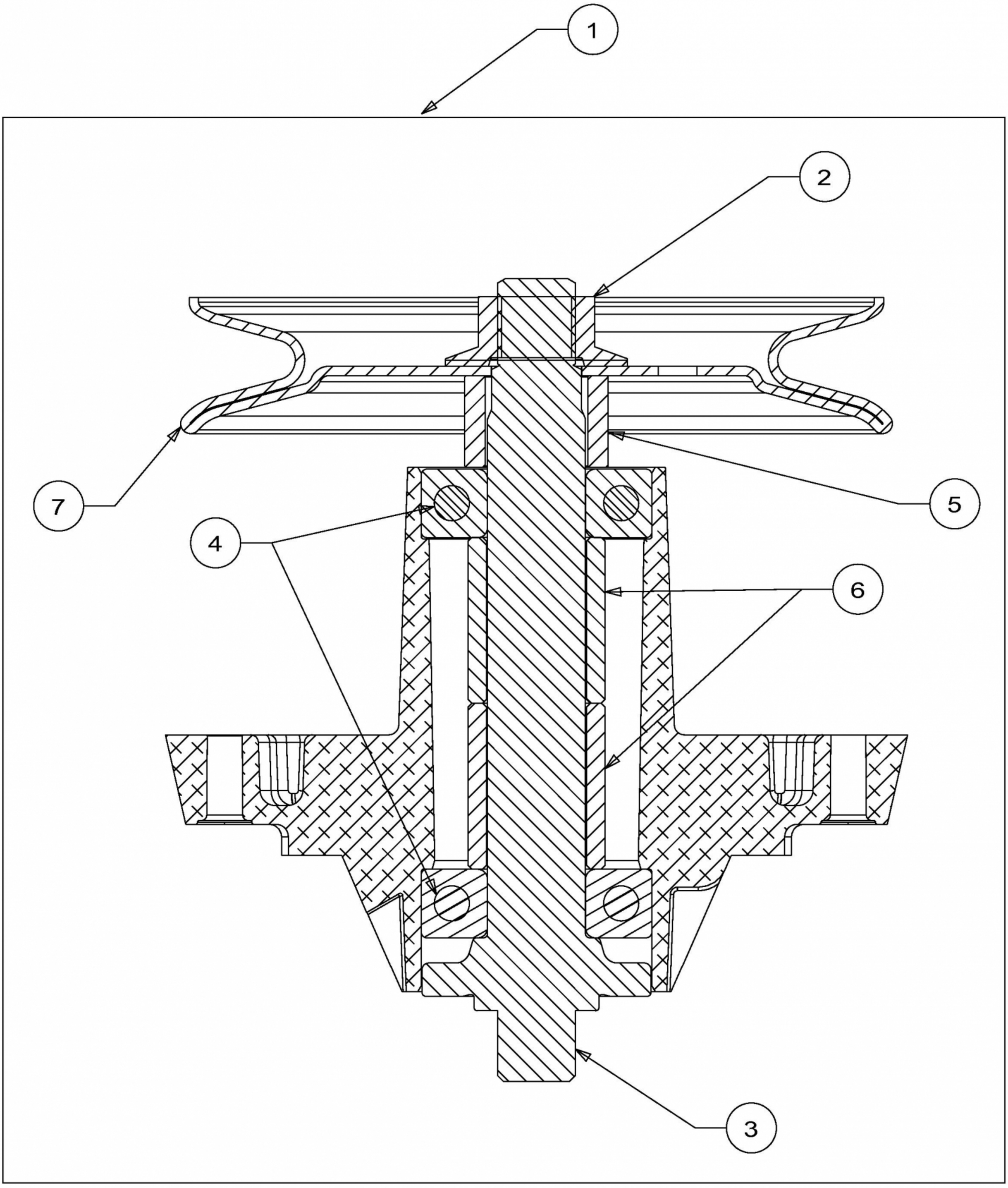

E3-07982A-01