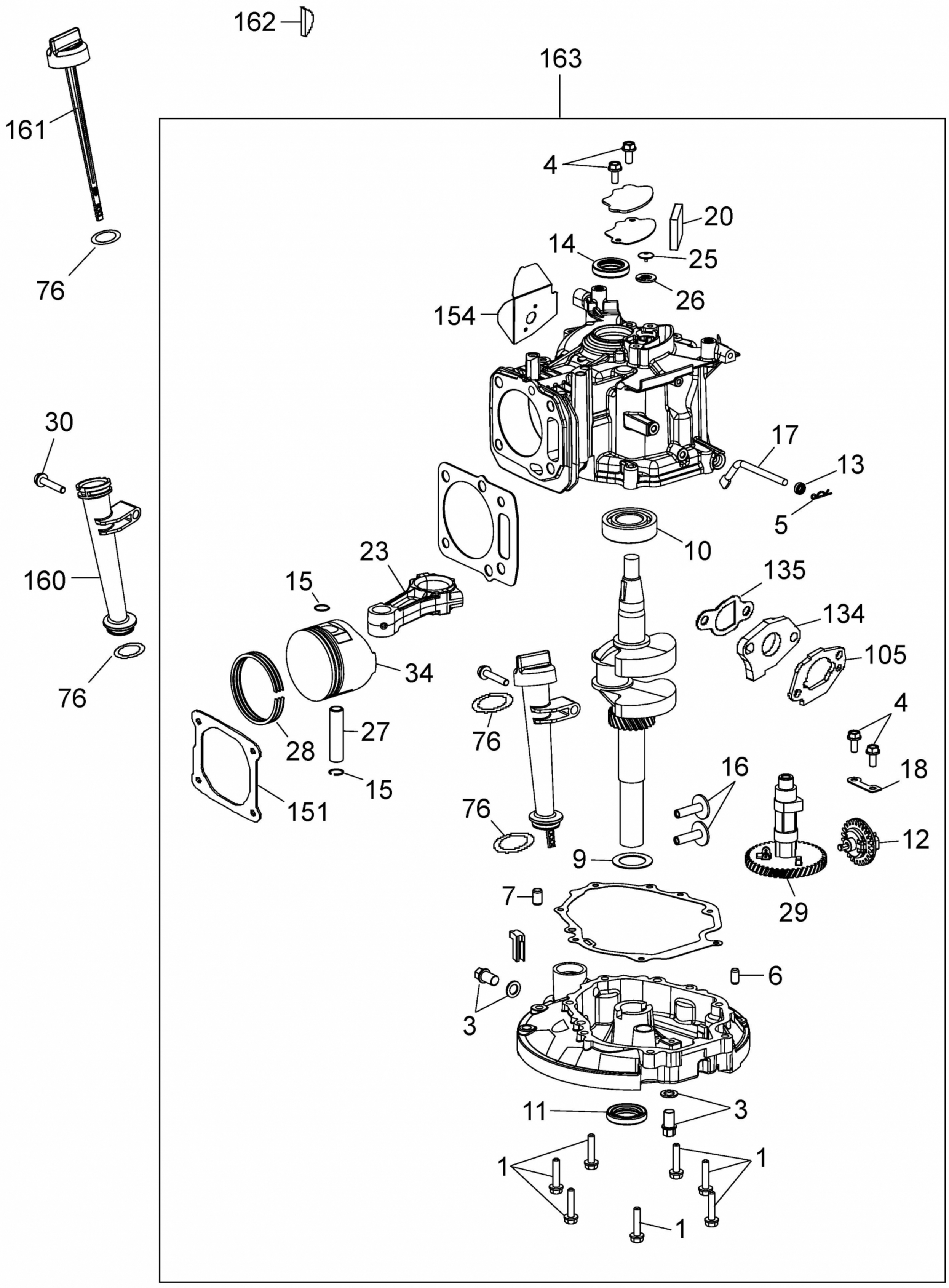
162
163
161
76
4
20
14
25
26
154
30
17
13
5
10
160
23
15
135
134
105
34
76
4
28
27
16
18
15
151
76
12
9
29
7
6
3
11
3
1
1
1

E3-07802A-03