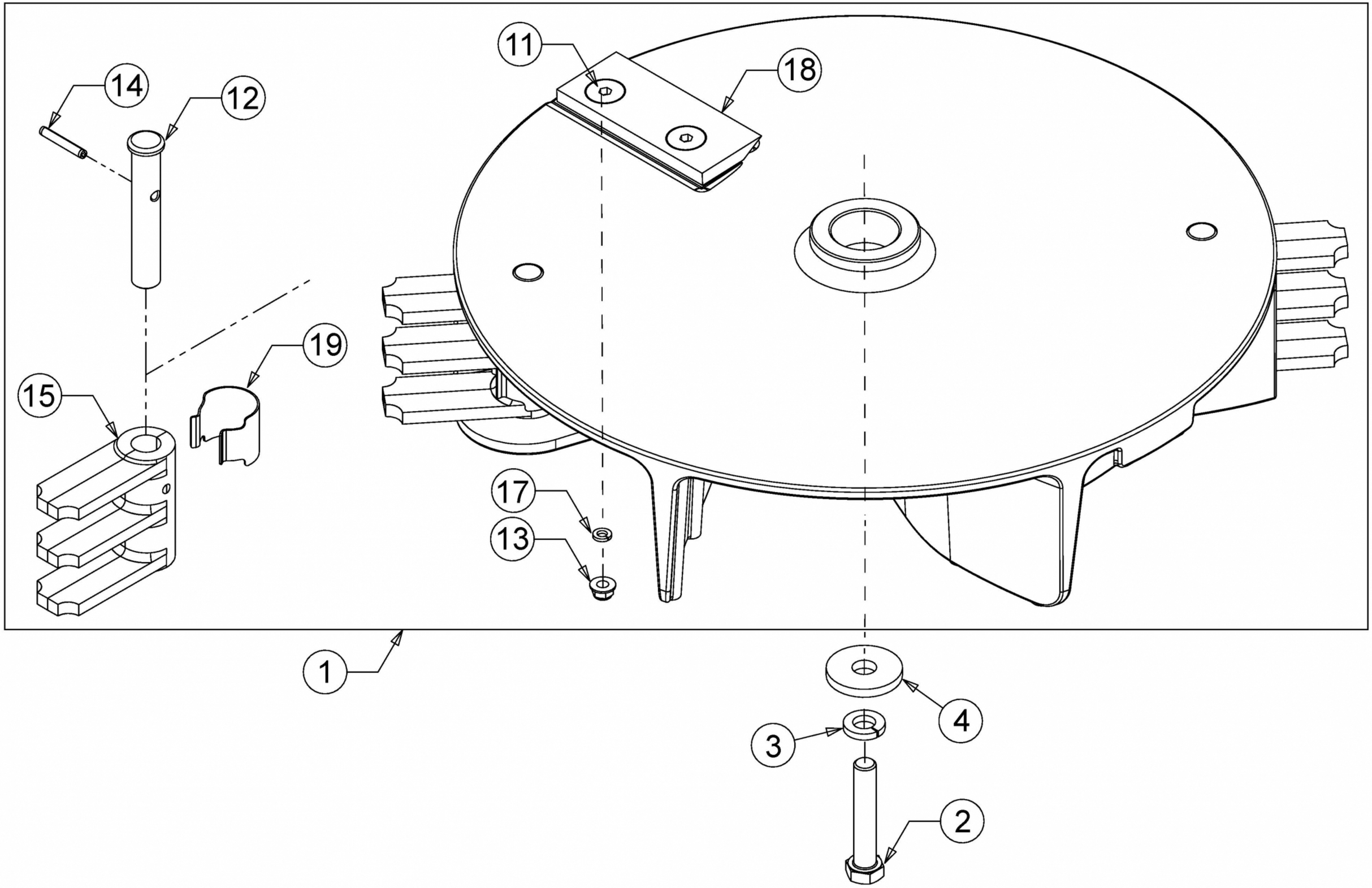

E3-07761A-01