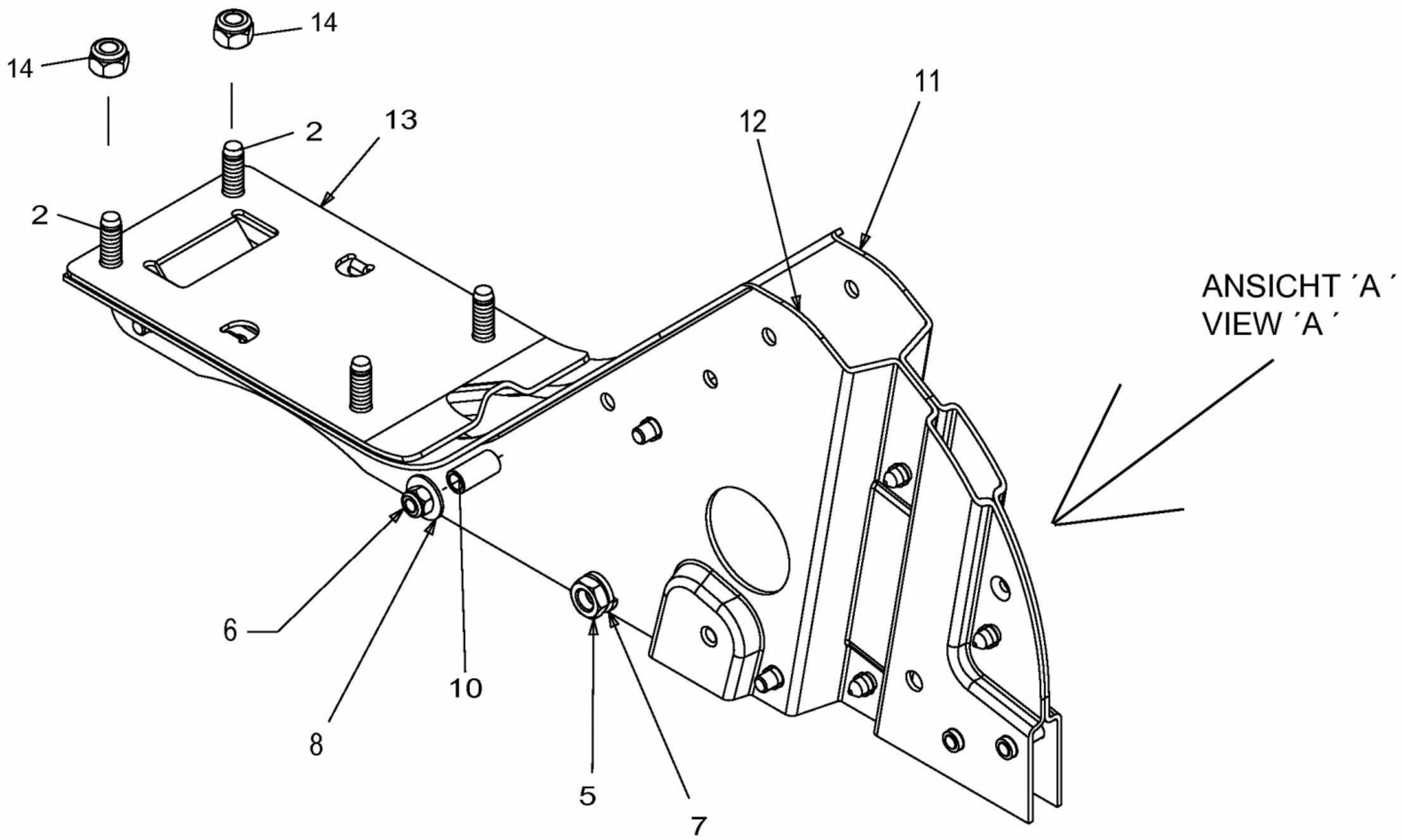
14
14
2
13
2
12
11
ANSICHT ´A ´
VIEW ´A ´
6
10
8
5
7

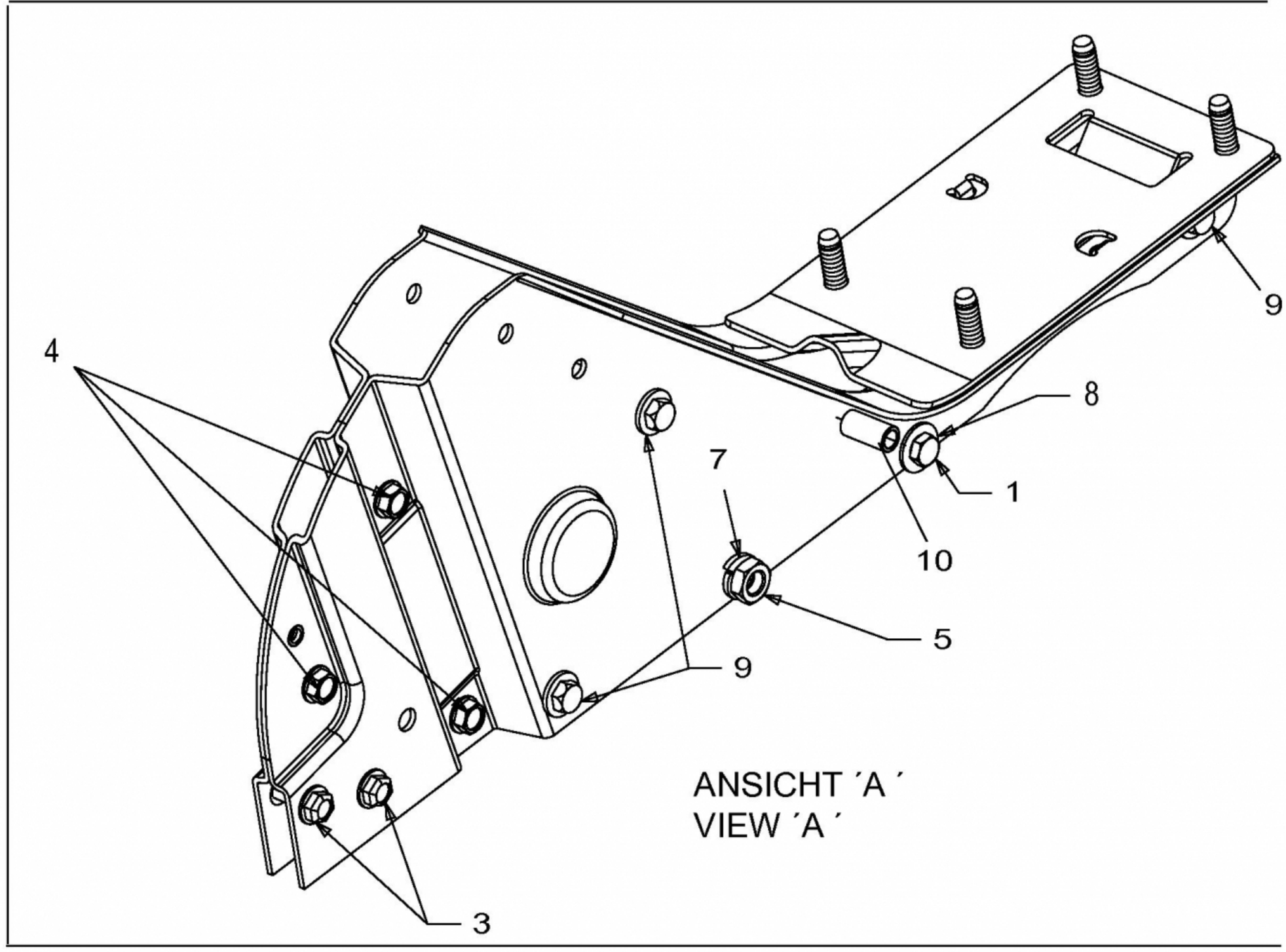
9
4
8
7
1
10
5
9
ANSICHT ´A ´
VIEW ´A ´
3

E3-07717A-01