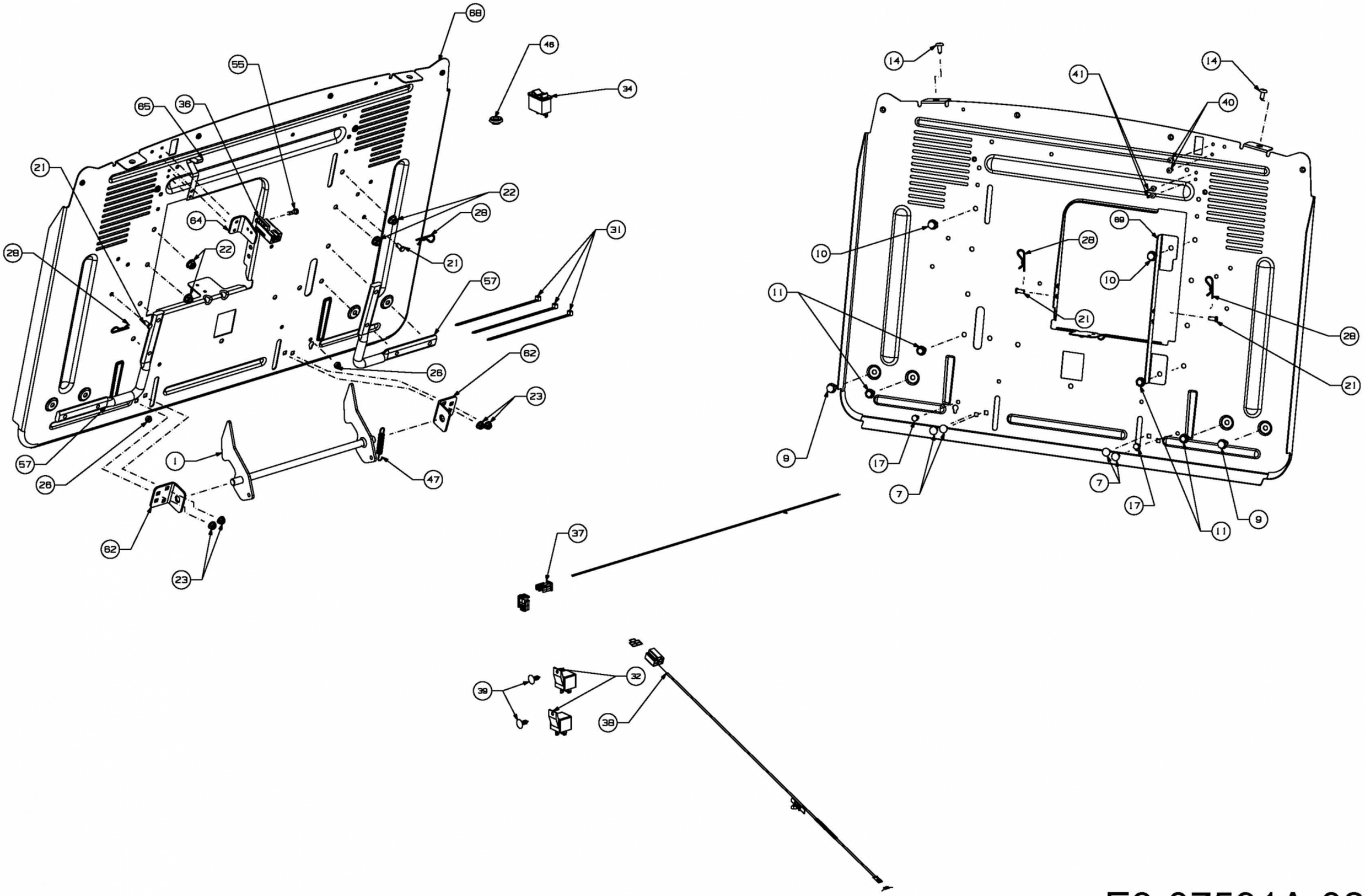
68
46
34
55
65
36
21
22
28
64
22
28
31
21
57
62
26
23
57
1
26
47
62
23
14
41
14
40
10
89
28
10
11
21
28
21
9
17
7
7
17
11
9
37
39
32
38

E3-07591A-02