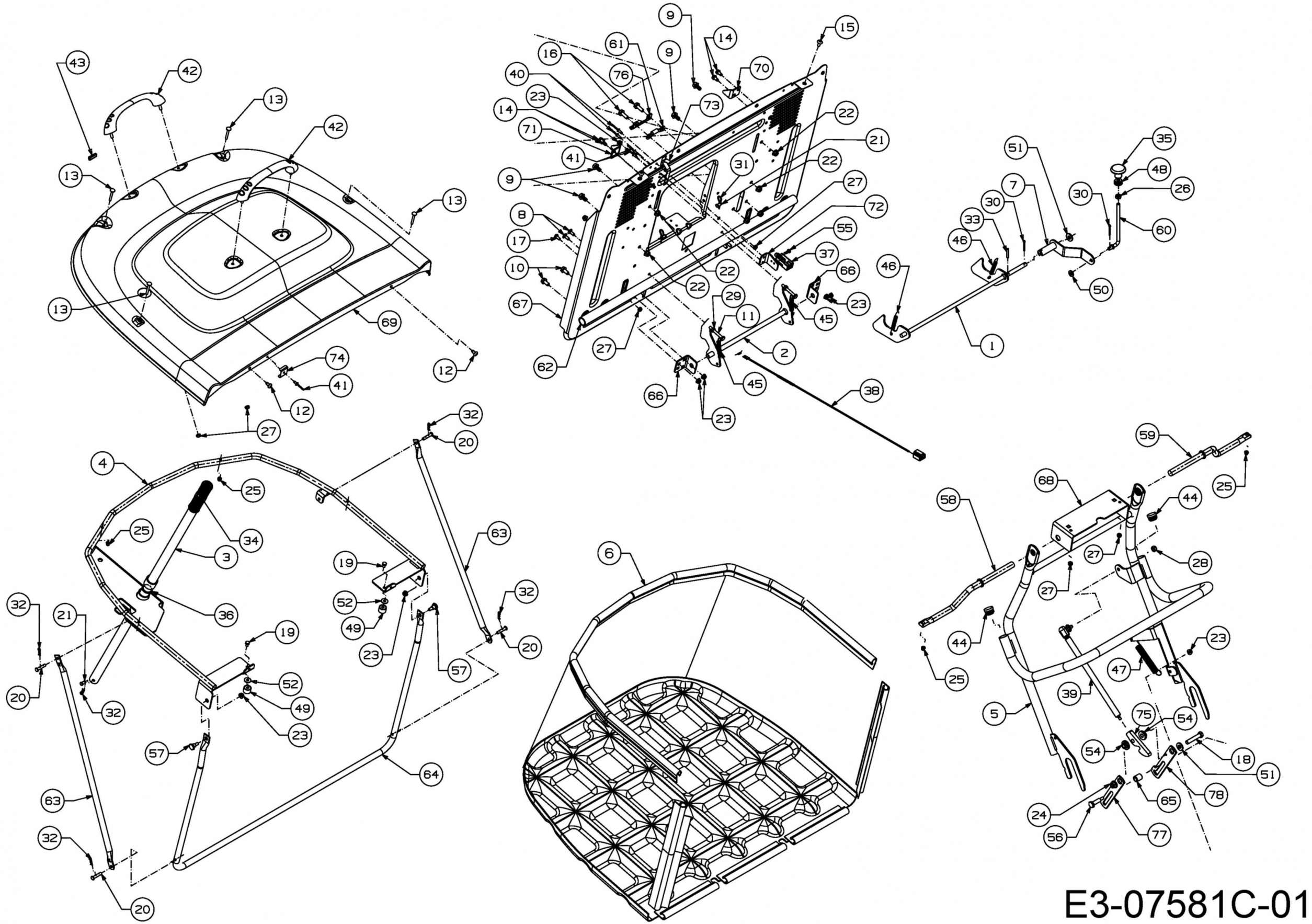
43
42
13
42
13
13
13
69
74
41
12
12
27
9
14
15
61
9
16
76
70
40
23
73
14
71
22
21
41
31
22
9
27
72
8
55
17
37
10
66
22
22
23
67
29
11
45
27
2
62
45
66
23
38
51
35
48
7
30
26
30
33
60
46
46
50
1
32
20
4
25
25
34
3
63
19
52
49
32
36
23
20
21
19
57
32
52
20
49
32
23
57
64
63
32
20
6
59
68
25
58
44
27
28
27
44
23
25
47
39
5
75
54
54
18
51
78
65
24
56
77

E3-07581C-01