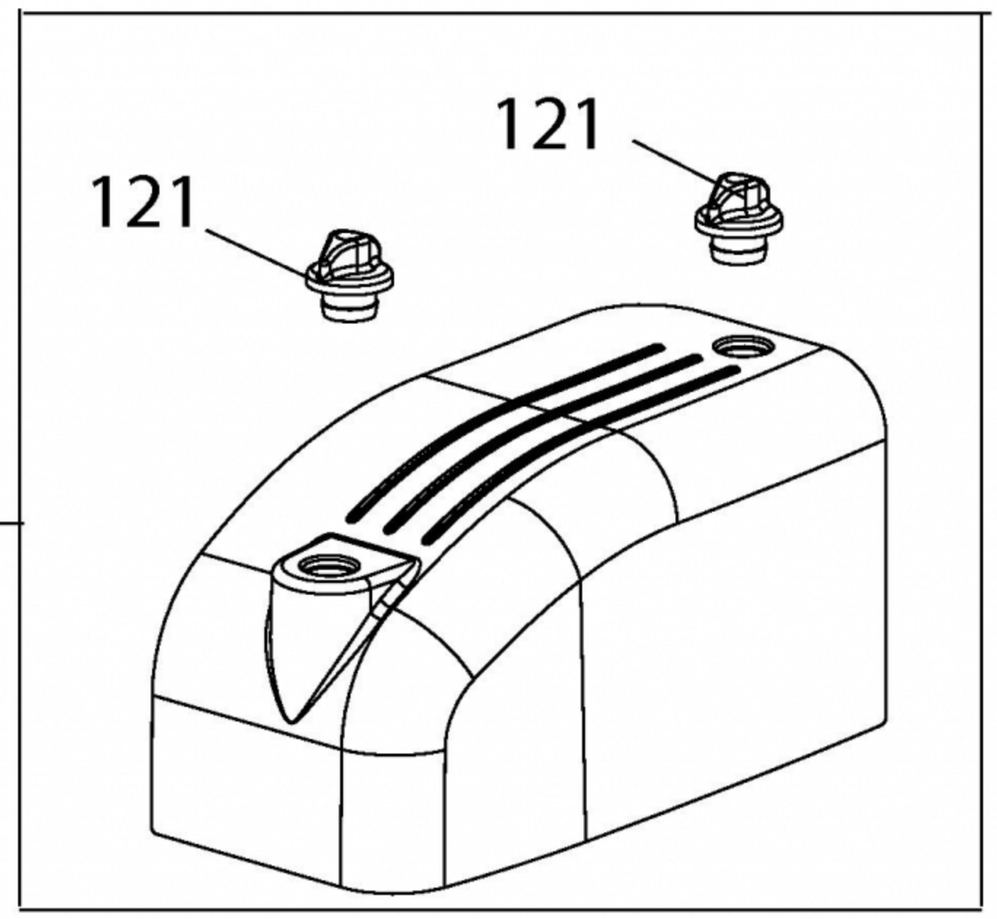

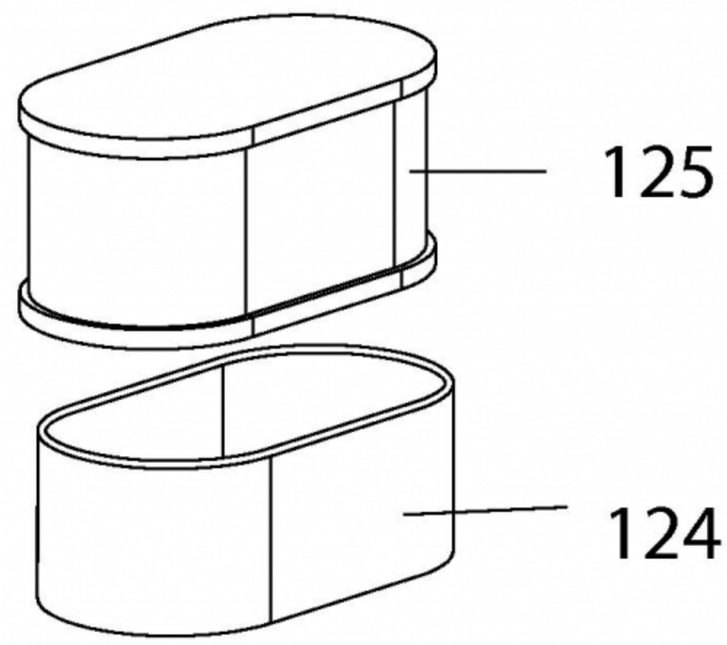

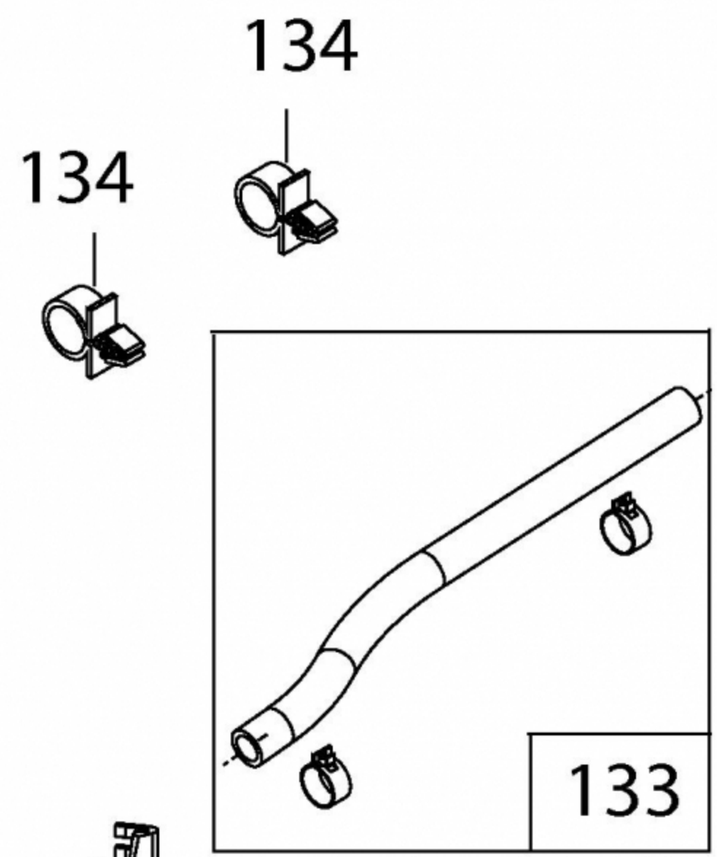

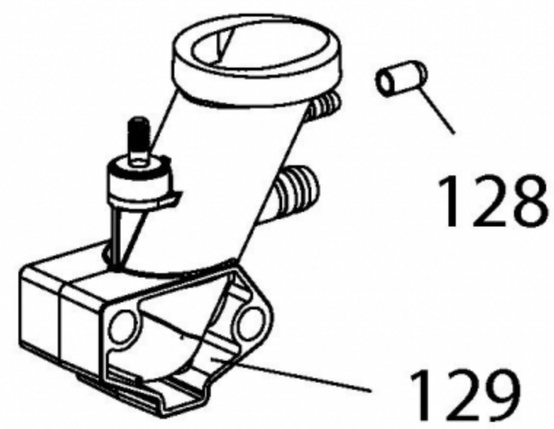

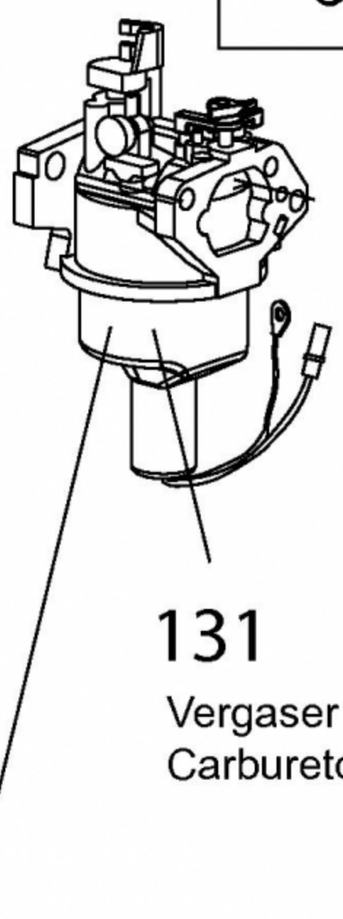

siehe/ see
Dichtungssatz / Gasket Kit

131
Vergaser für Motor 4P90JH /
Carburetor for Engine Mod. 4P90JH

131A
Vergaser für Motor 4P90JHA /
Carburetor for Engine Mod. 4P90JHA

1	Vergaser -Rep. Kit / Carburetor Kit Major	für Motor 4P90JH for Engine Mod. 4P90JH
1A	Vergaser -Rep. Kit / Carburetor Kit Major	für Motor 4P90JHA for Engine Mod. 4P90JHA