YARD VAC 24A-060F643

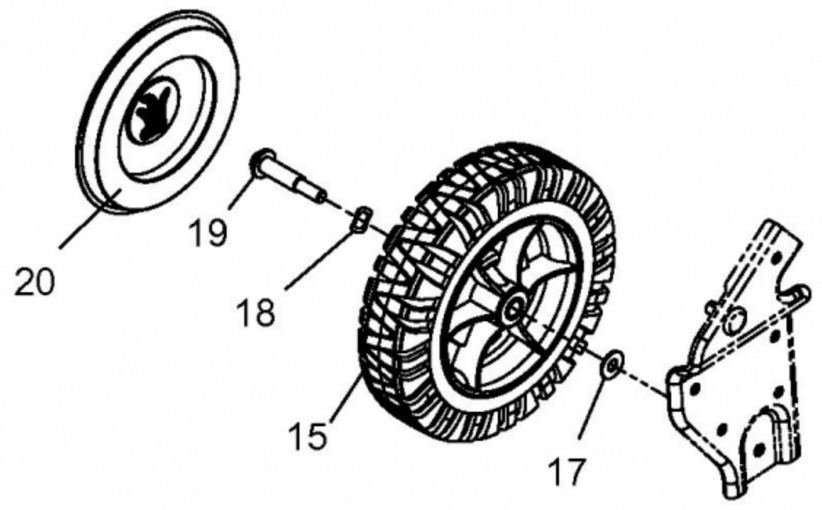

HINTERRÄDER / REAR WHEELS

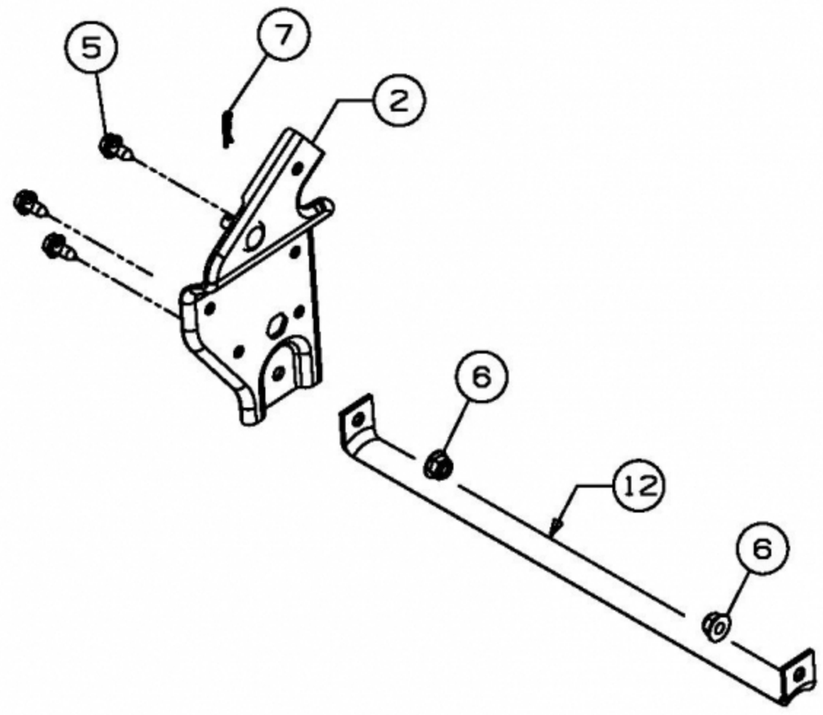

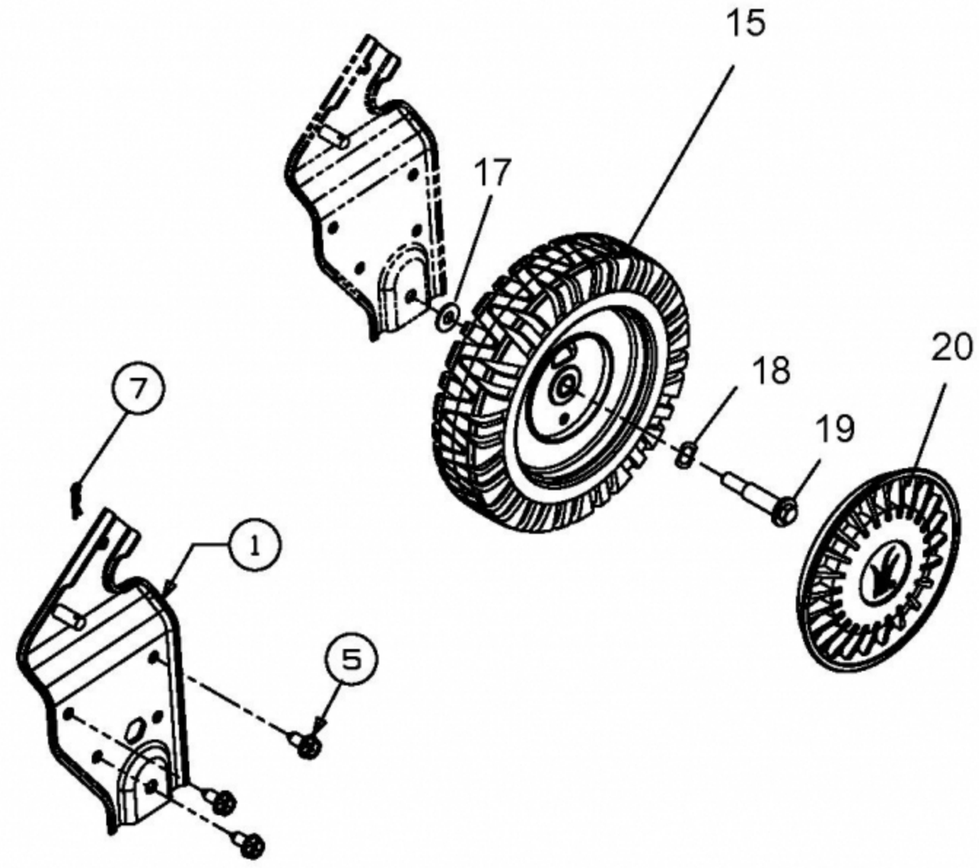

VIEW B

RECHTS / R.H.

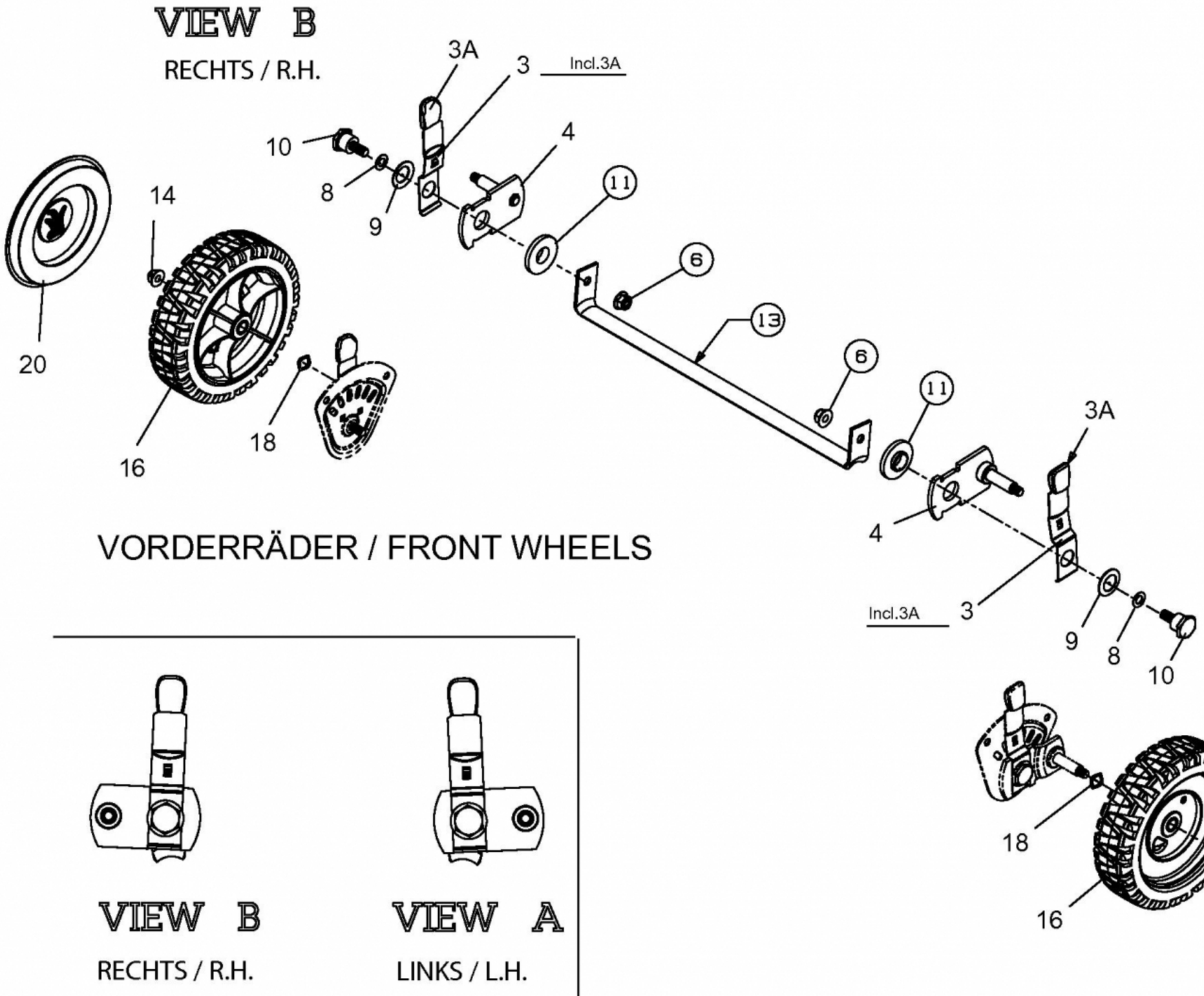

VORDERRÄDER / FRONT WHEELS

VIEW A

LINKS / L.H.

E3-07125A-01