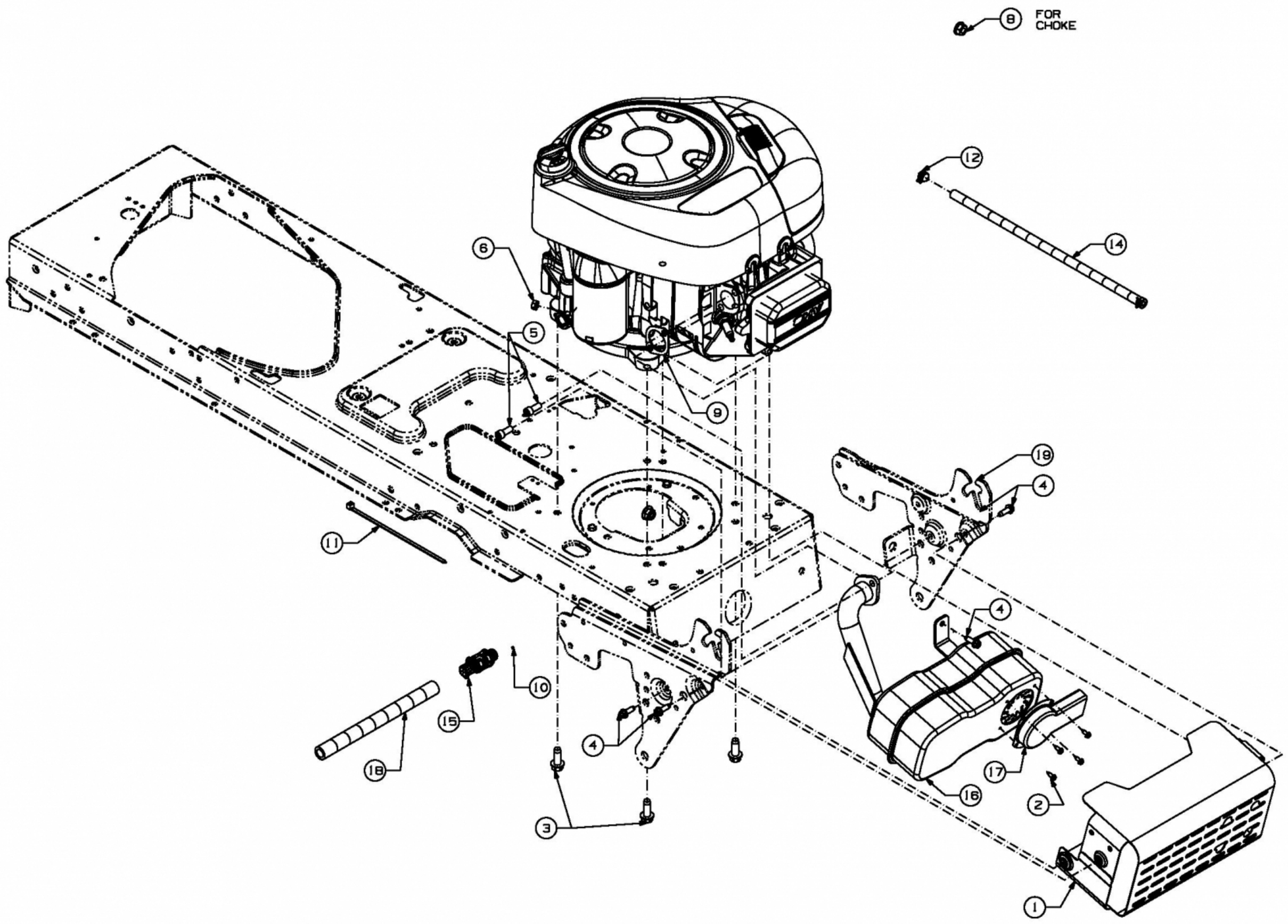

E3-06694A-01