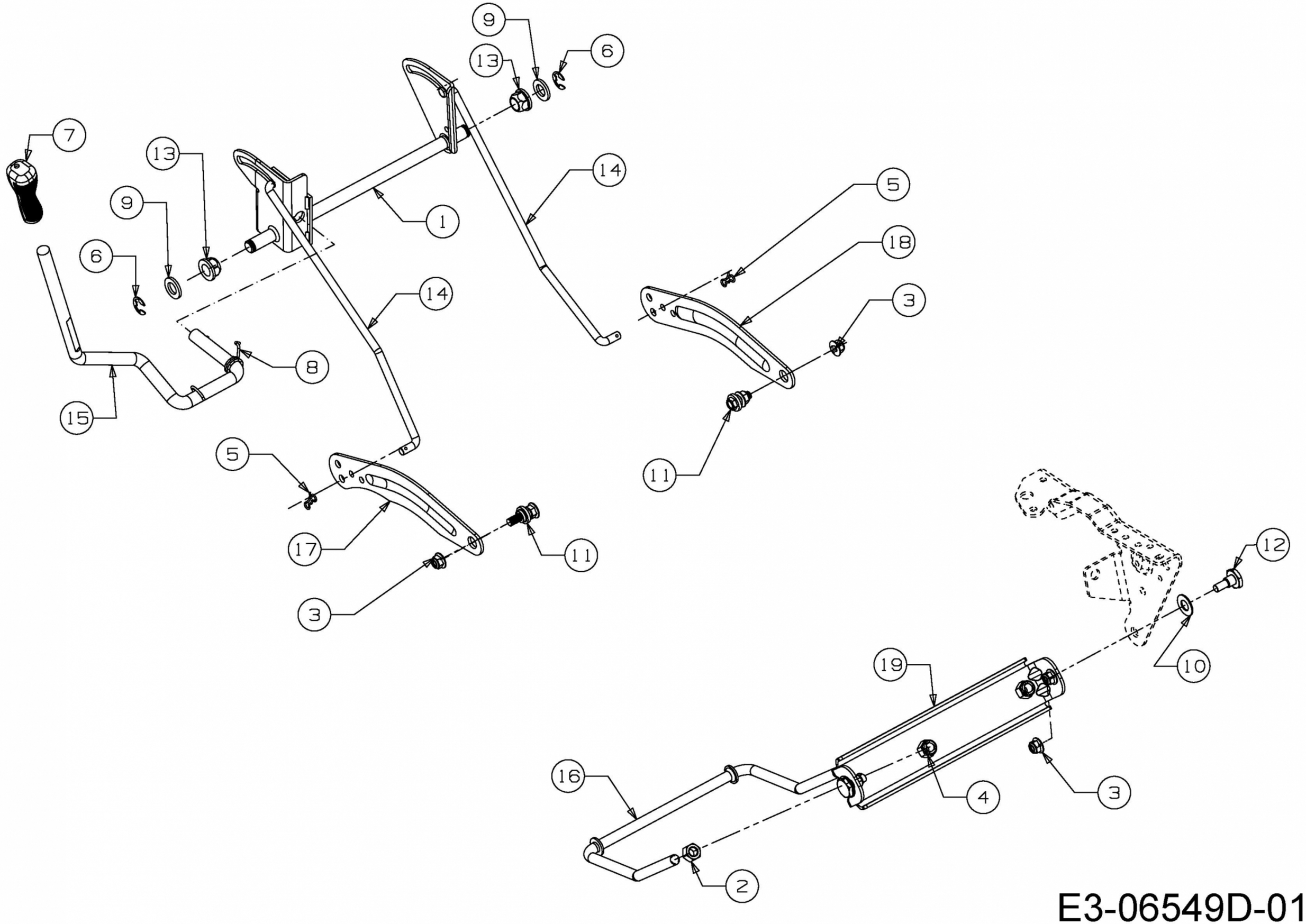
9
13
6
7
13
14
9
1
5
6
18
14
3
8
15
5
11
17
11
3
12
10
19
16
4
3
2
E3-06549D-01