# 190-190-100

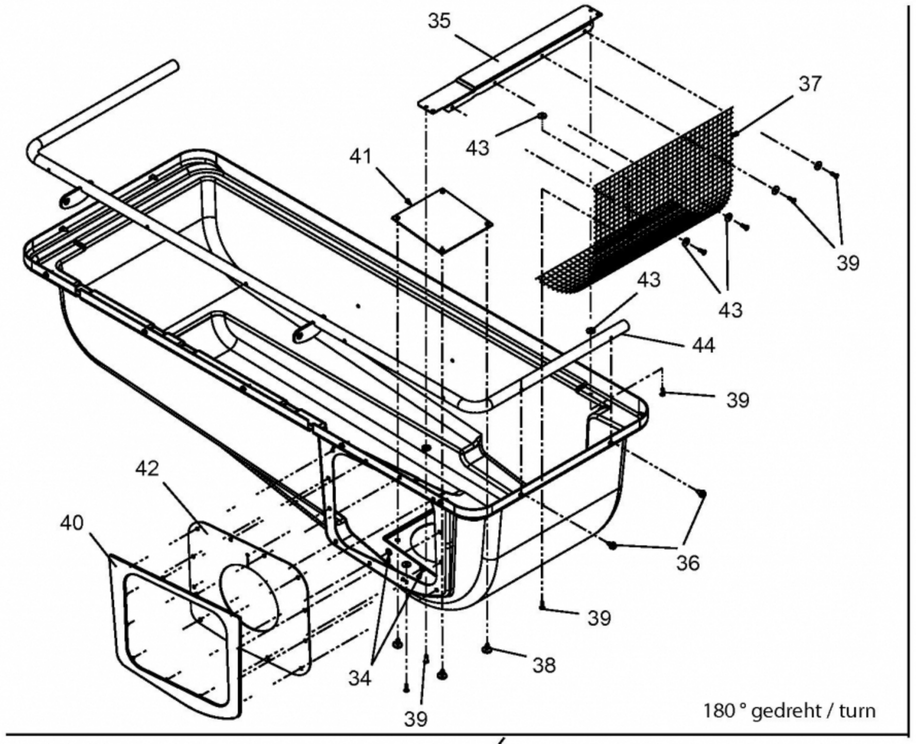


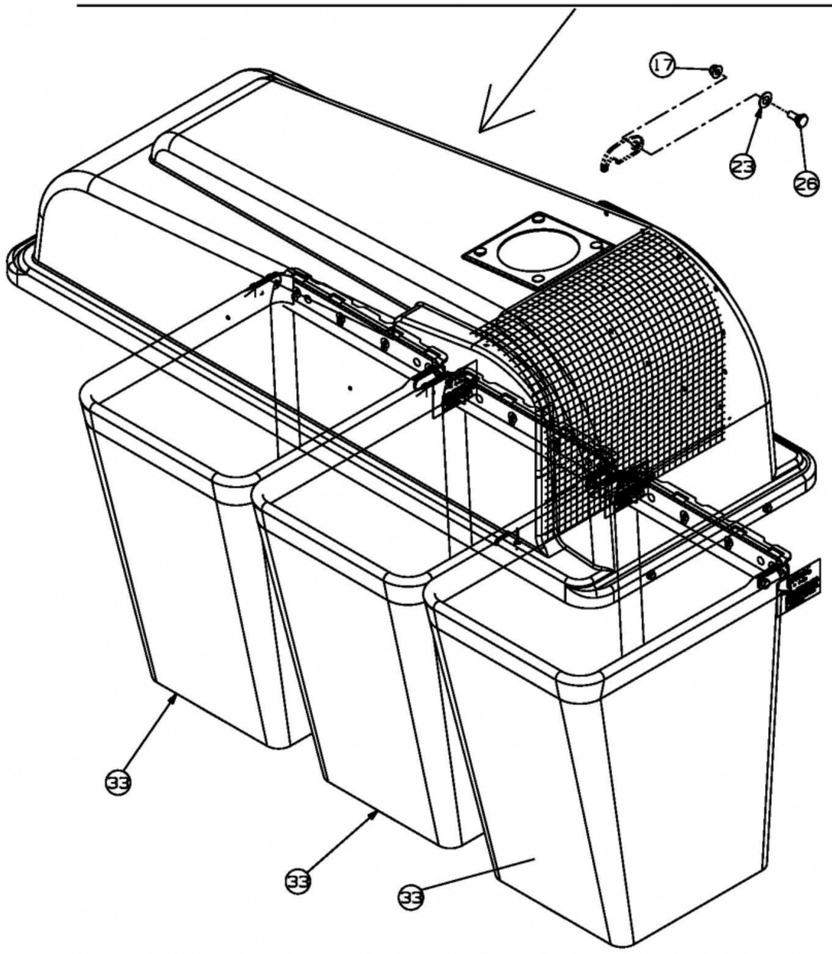


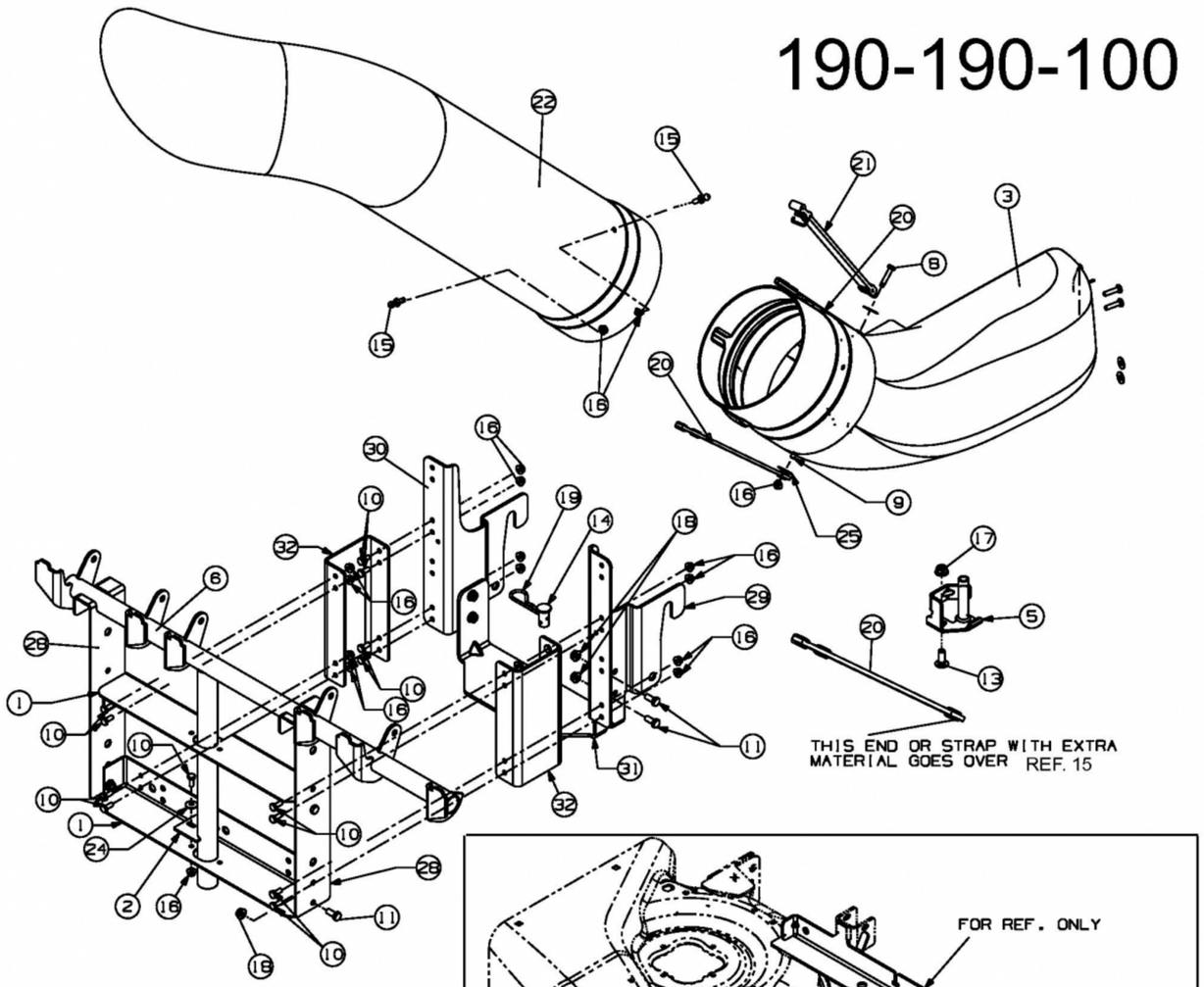


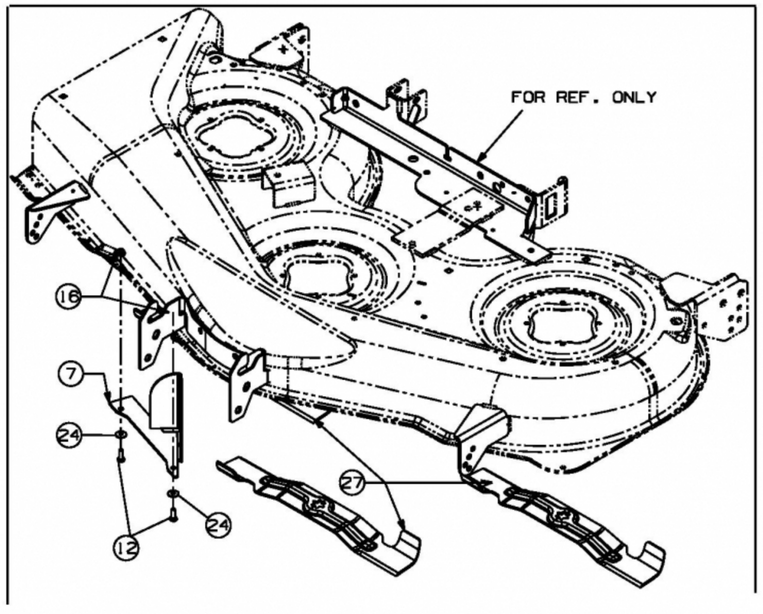


E3-06515A-01