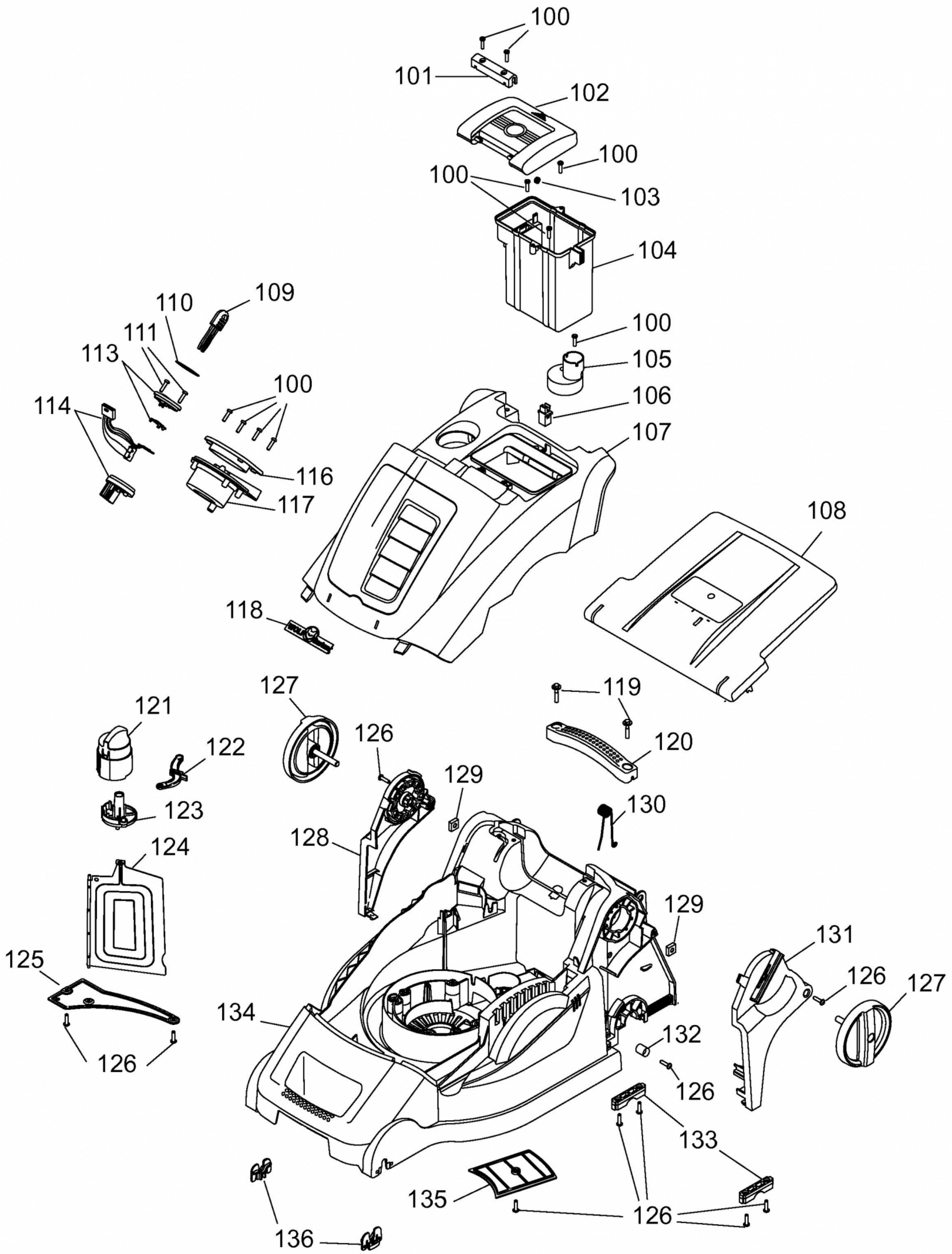
100
101
102
100
100
103
104
100
105
106
107
108
109
110
111
113
114
100
116
117
118
119
120
121
122
123
124
125
126
127
126
128
129
130
129
131
126
127
132
126
133
134
135
126
136

E3-05885A-01