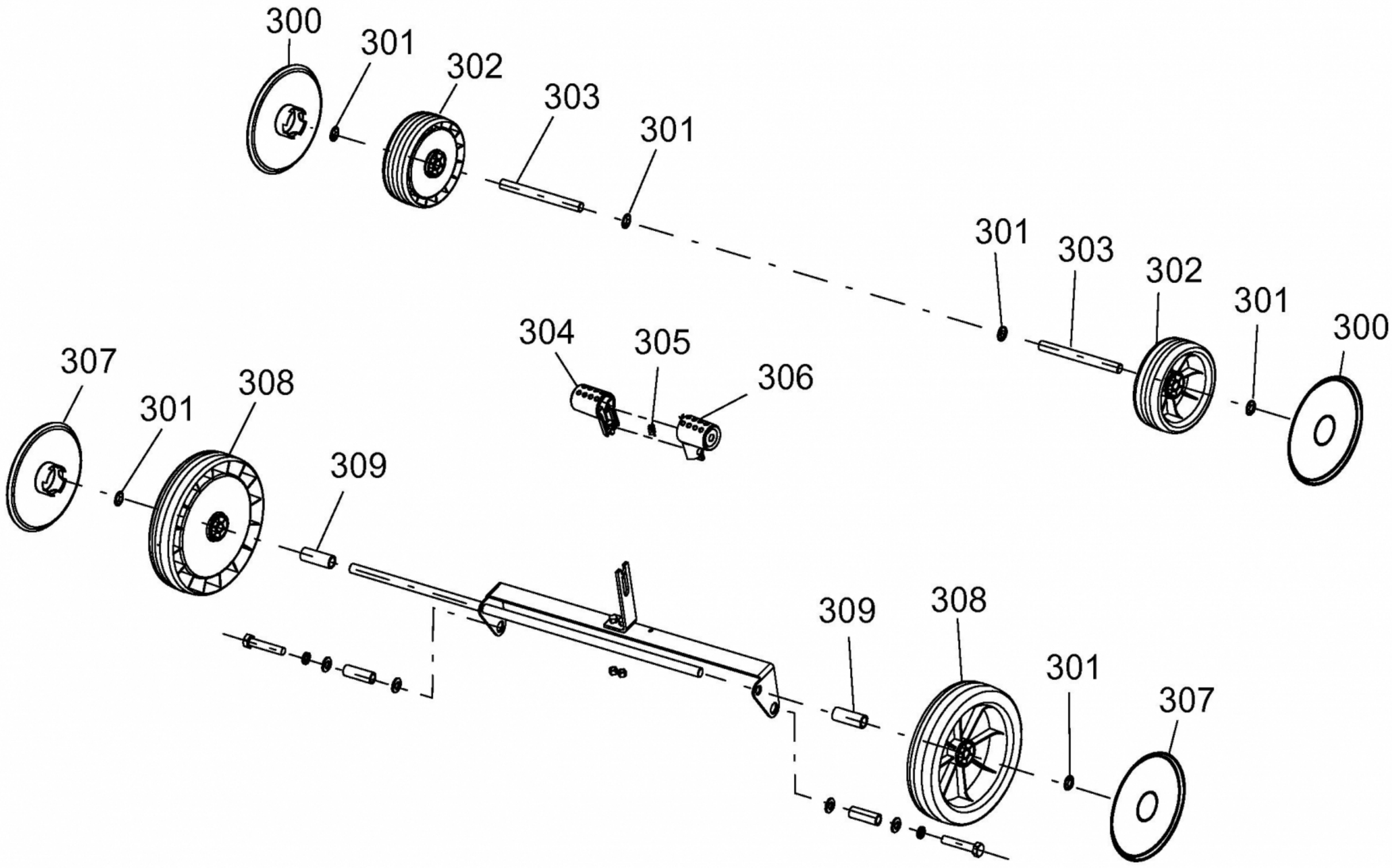
300
301
302
303
301
301
303
302
301
300
304
305
306
307
301
308
309
309
308
301
307

E3-05807A-01